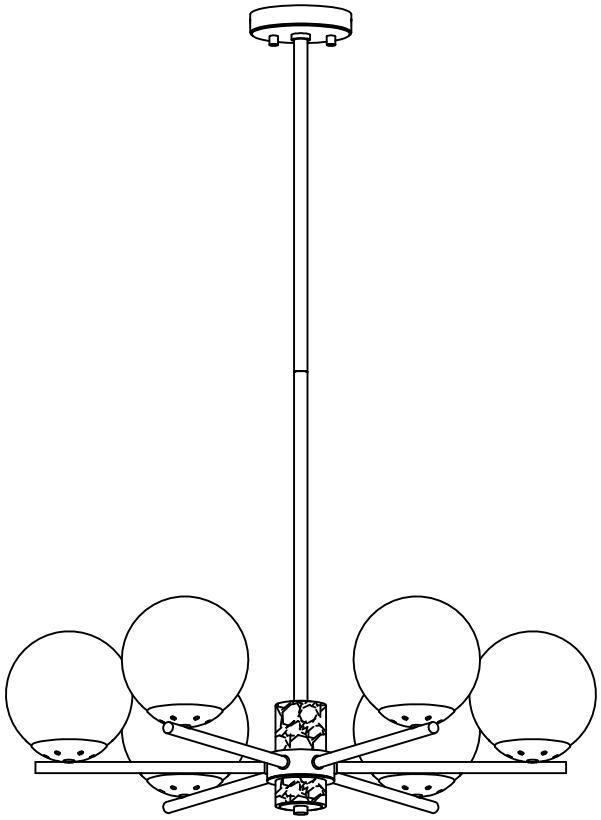

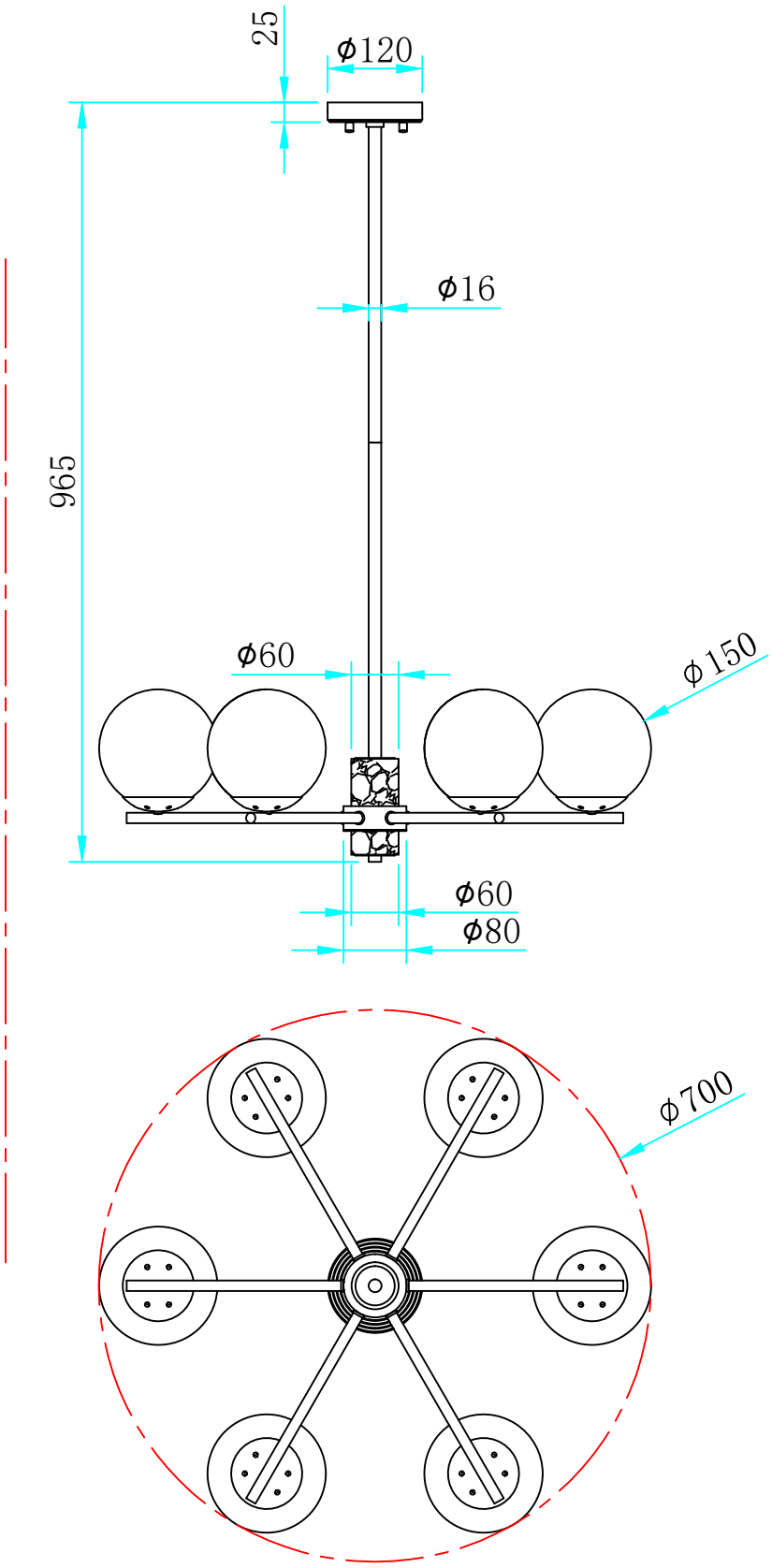
25
ϕ120
ϕ16
965
ϕ60
ϕ150
ϕ60
ϕ80
ϕ700