MAYTONI
DECORATIVE LIGHTING

Инструкция
C064CL-L12B4K

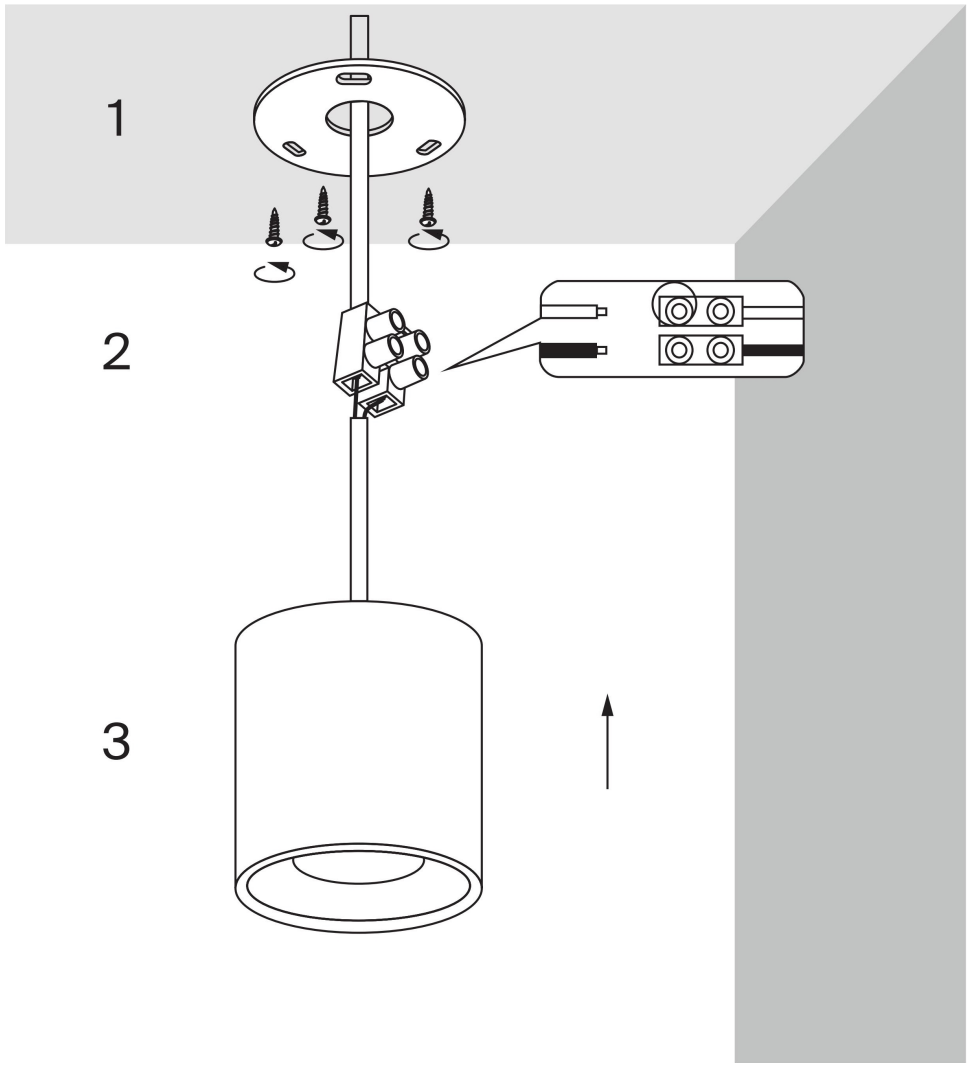

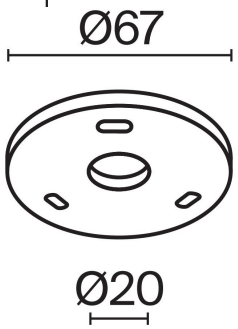

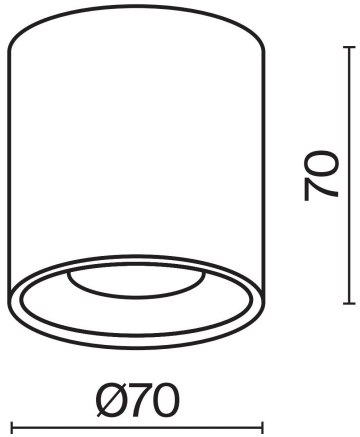

LED

MAX 12W
900 Lumen

Модель: C064CL-L12B4K
Коллекция: Ceiling & Wall
Серия: Alfa LED
Потолочный светильник