MAYTONI
DECORATIVE LIGHTING

Инструкция
C009CW-L16W4K

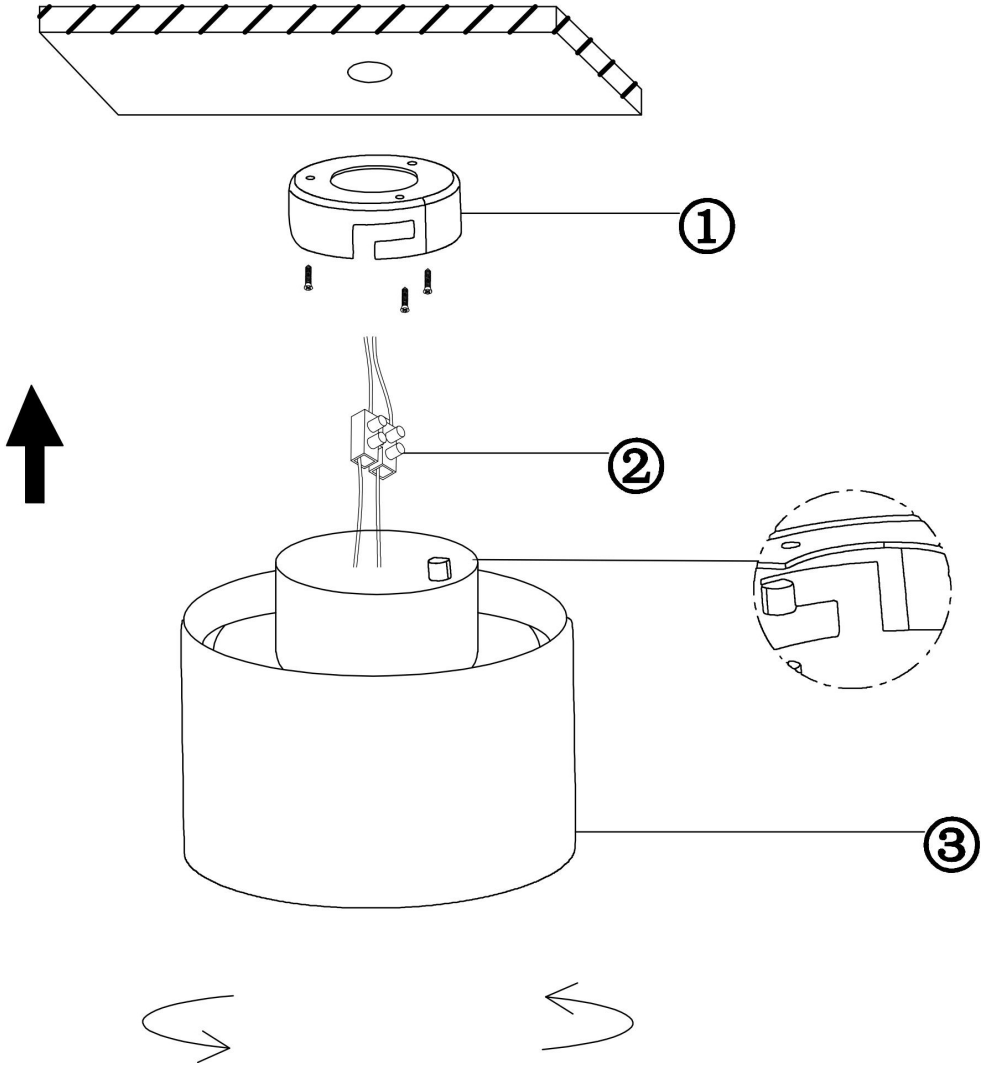

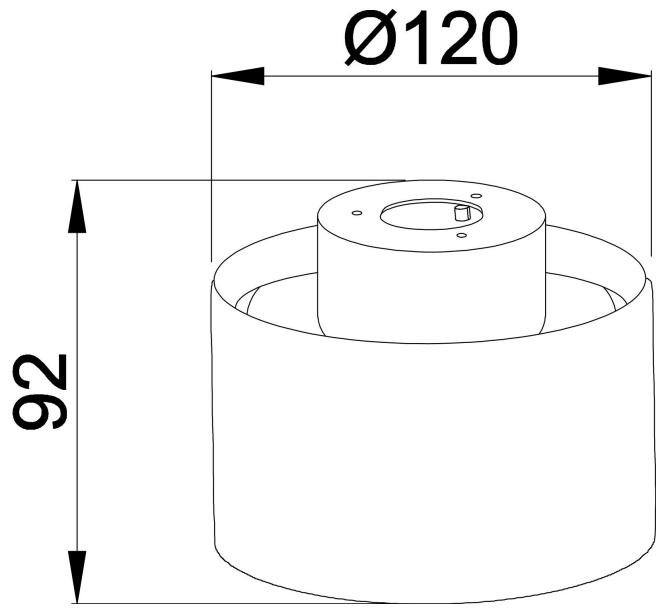

LED

MAX 16W
1 050 Lumen

Модель: C009CW-L16W4K
Коллекция: Ceiling & Wall
Серия: Planet
Потолочный светильник