MAYTONI
DECORATIVE LIGHTING

Инструкция
C009CW-L12W4K

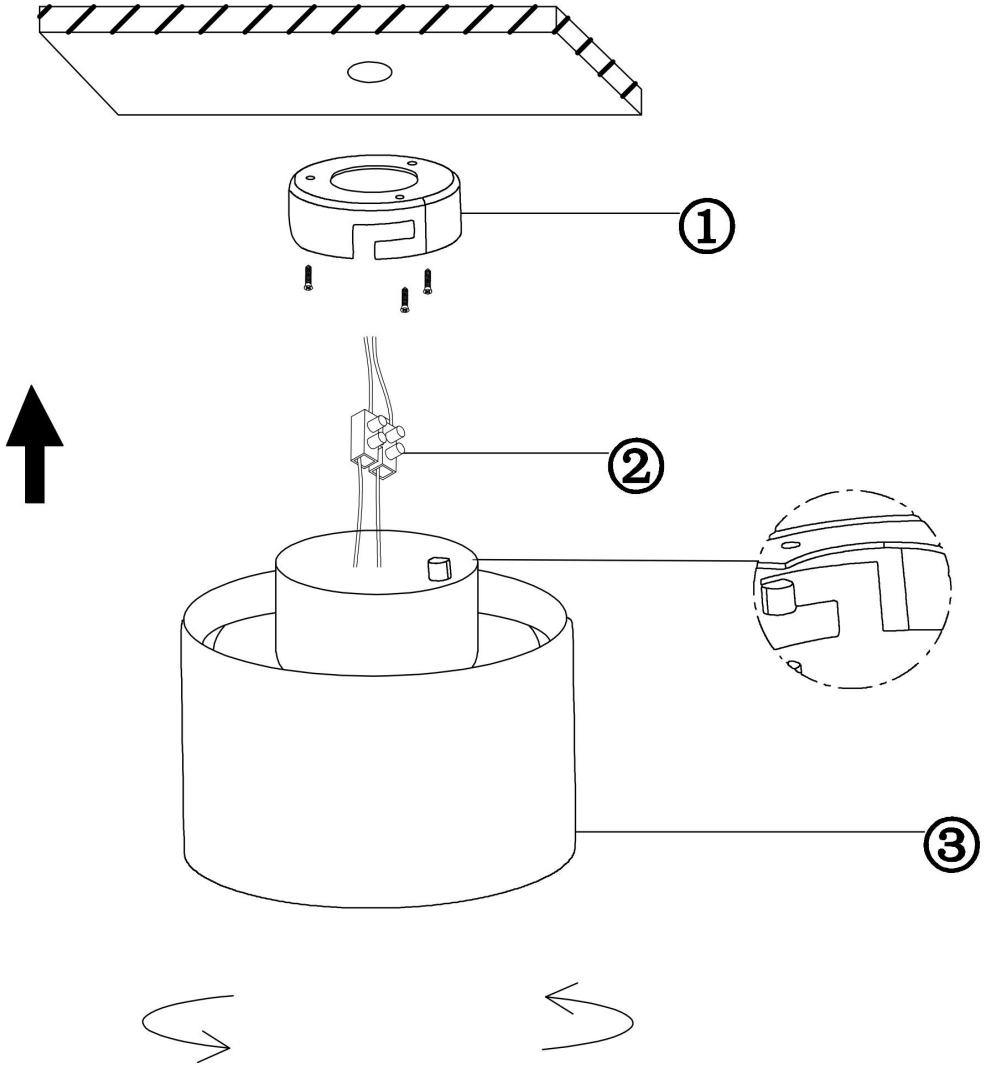

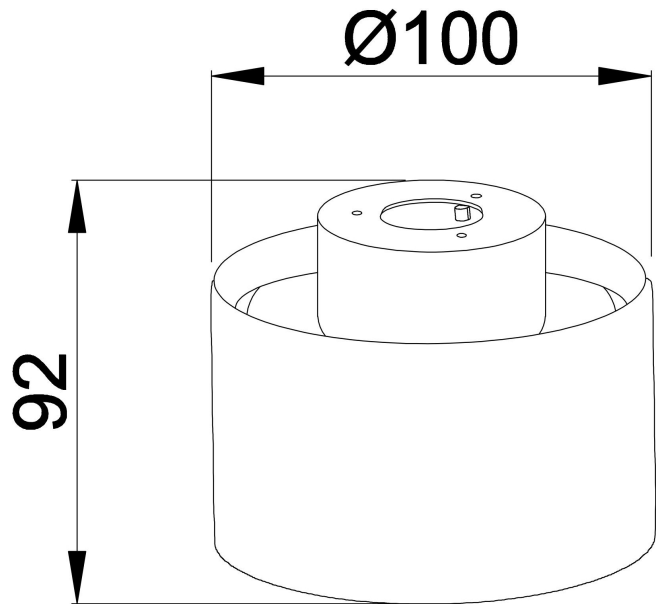

LED

MAX 12W
500 Lumen

Модель: C009CW-L12W4K
Коллекция: Ceiling & Wall
Серия: Planet
Потолочный светильник