ИНСТРУКЦИЯ ПО УСТАНОВКЕ И ПОДКЛЮЧЕНИЮ СВЕТИЛЬНИКА

СЕРИЯ RULLO

АРТИКУЛ 571735

1

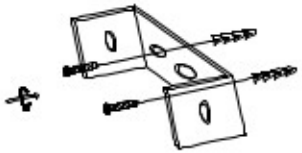

2

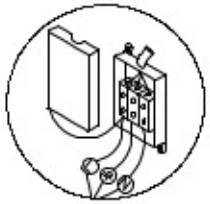

3

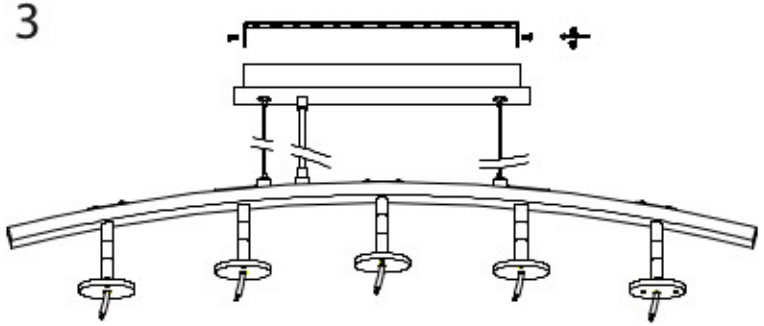

4

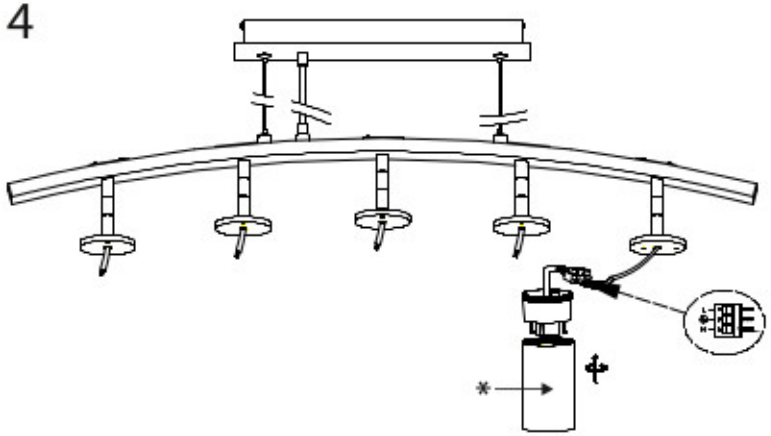

5

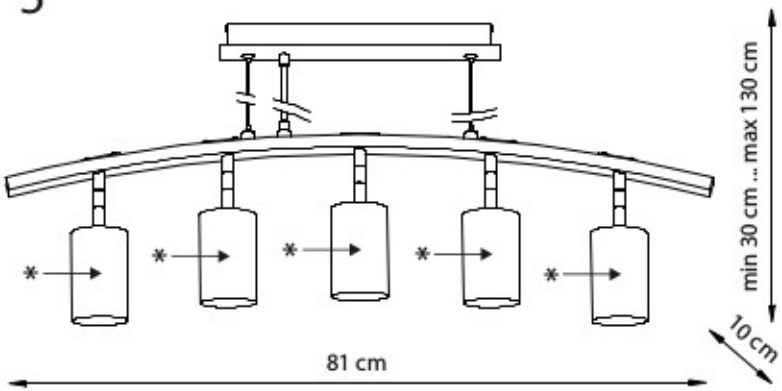

* светильники RULLO 214430-214440 не входят в комплект арматуры и приобретаются отдельно по выбору

www.lightstar.ru