ИНСТРУКЦИЯ ПО УСТАНОВКЕ И ПОДКЛЮЧЕНИЮ СВЕТИЛЬНИКА

СЕРИЯ RULLO
АРТИКУЛ 571020

ПОДВЕСНОЕ КРЕПЛЕНИЕ ДЛЯ СВЕТИЛЬНИКОВ RULLO 21343X-214440, 214486-214487

1

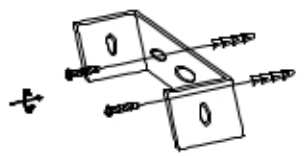

2

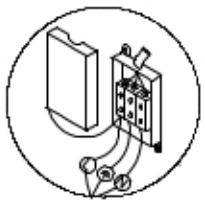

3

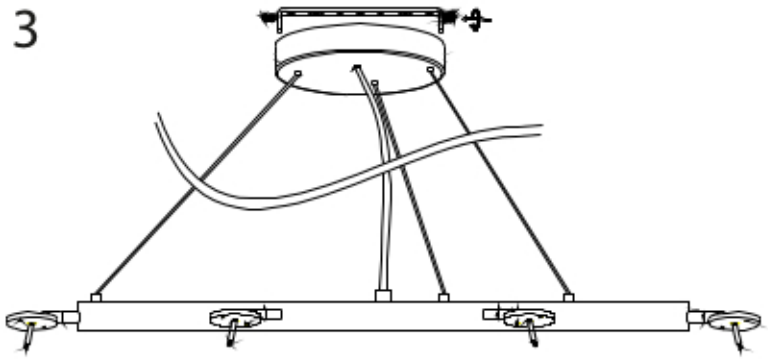

4

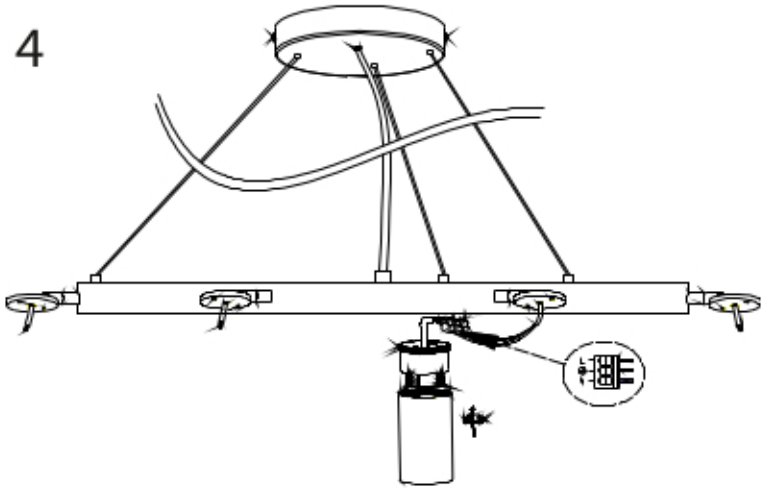
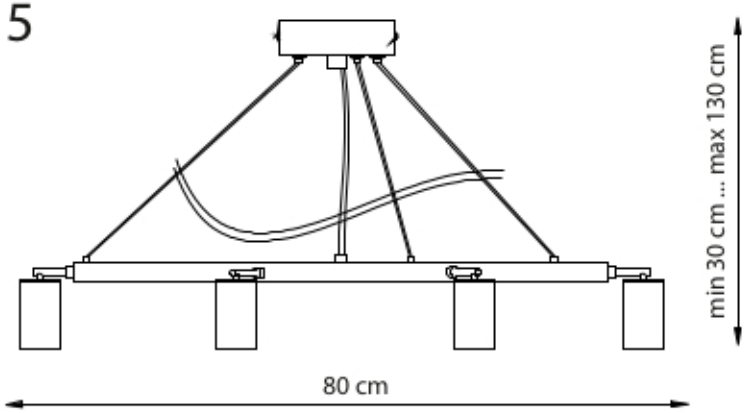
5