LIGHT STAR GROUP

СЕРИЯ NOVE
АРТИКУЛЫ 508107

ИНСТРУКЦИЯ ПО УСТАНОВКЕ

ВАРИАНТЫ УСТАНОВКИ

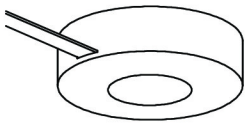

1 ВАРИАНТ
1-2 СТРАНИЦЫ

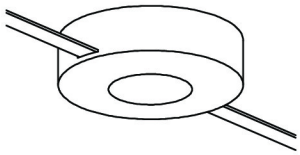

2 ВАРИАНТ
3-4 СТРАНИЦЫ

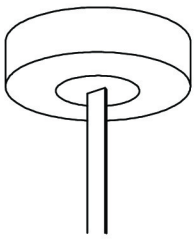

3 ВАРИАНТ
5-6 СТРАНИЦЫ

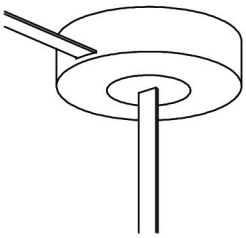

4 ВАРИАНТ
7-8 СТРАНИЦЫ

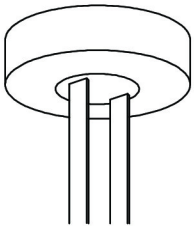

5 ВАРИАНТ
9-10 СТРАНИЦЫ

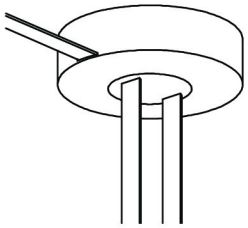

6 ВАРИАНТ
11-12 СТРАНИЦЫ

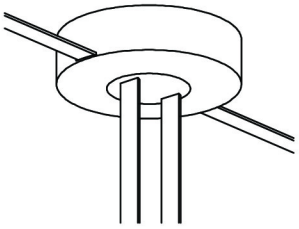

7 ВАРИАНТ
13-14 СТРАНИЦЫ

508107



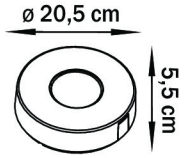

LIGHT STAR GROUP

СЕРИЯ NOVE
АРТИКУЛЫ 508107

ИНСТРУКЦИЯ ПО УСТАНОВКЕ

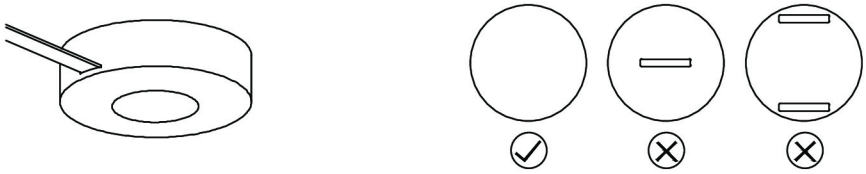

1 ВАРИАНТ

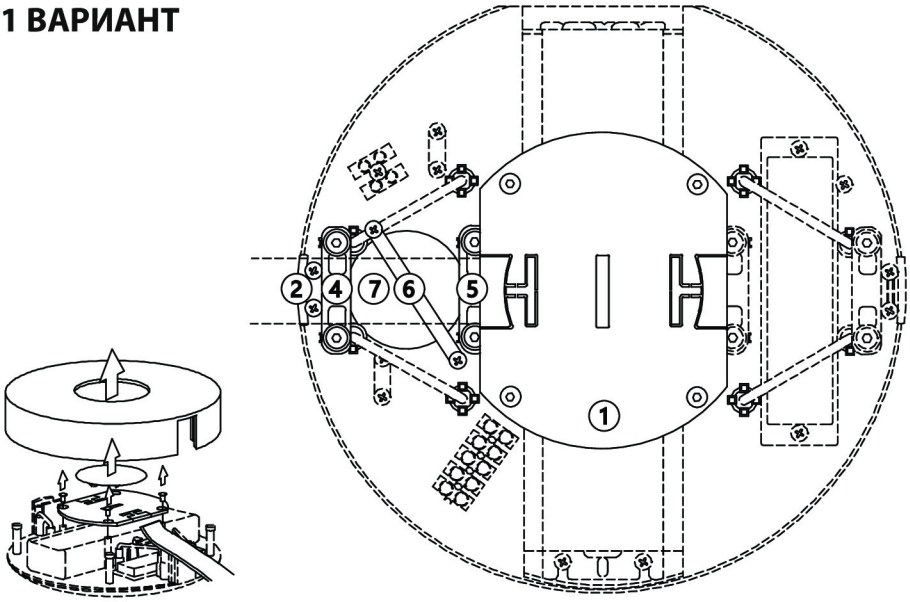

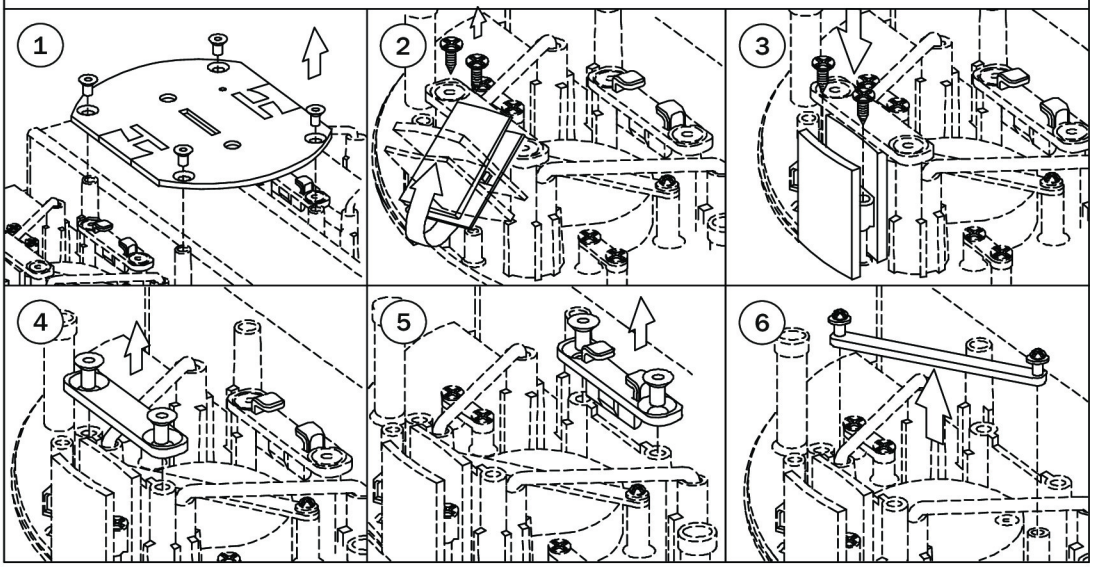

LIGHT STAR GROUP

СЕРИЯ NOVE
АРТИКУЛЫ 508107

ИНСТРУКЦИЯ ПО УСТАНОВКЕ

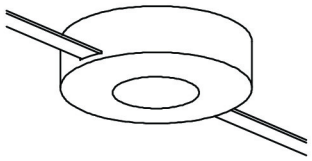

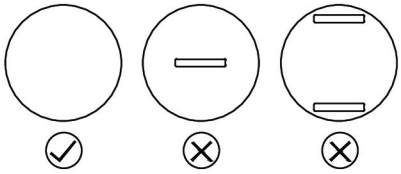

2 ВАРИАНТ

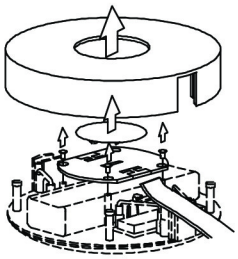

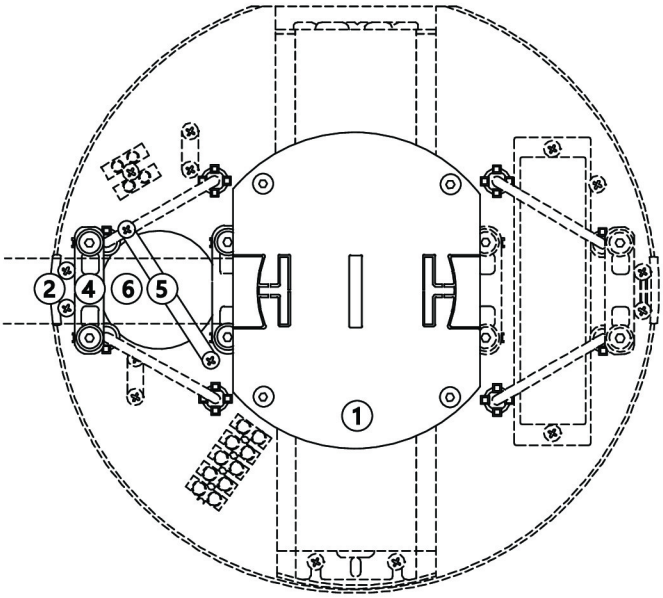

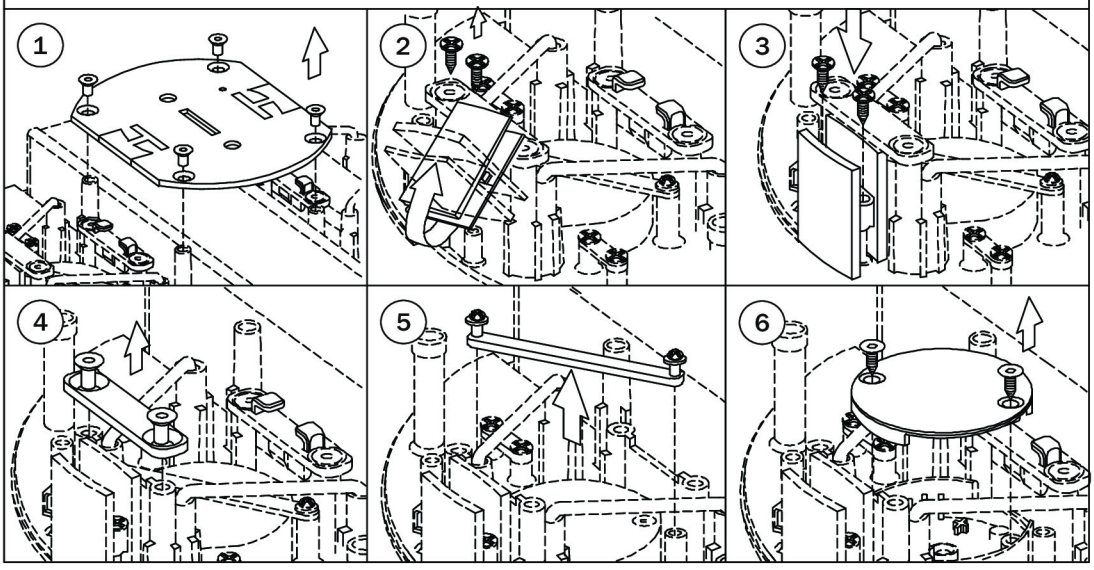

LIGHT STAR GROUP

СЕРИЯ NOVE
АРТИКУЛЫ 508107

ИНСТРУКЦИЯ ПО УСТАНОВКЕ

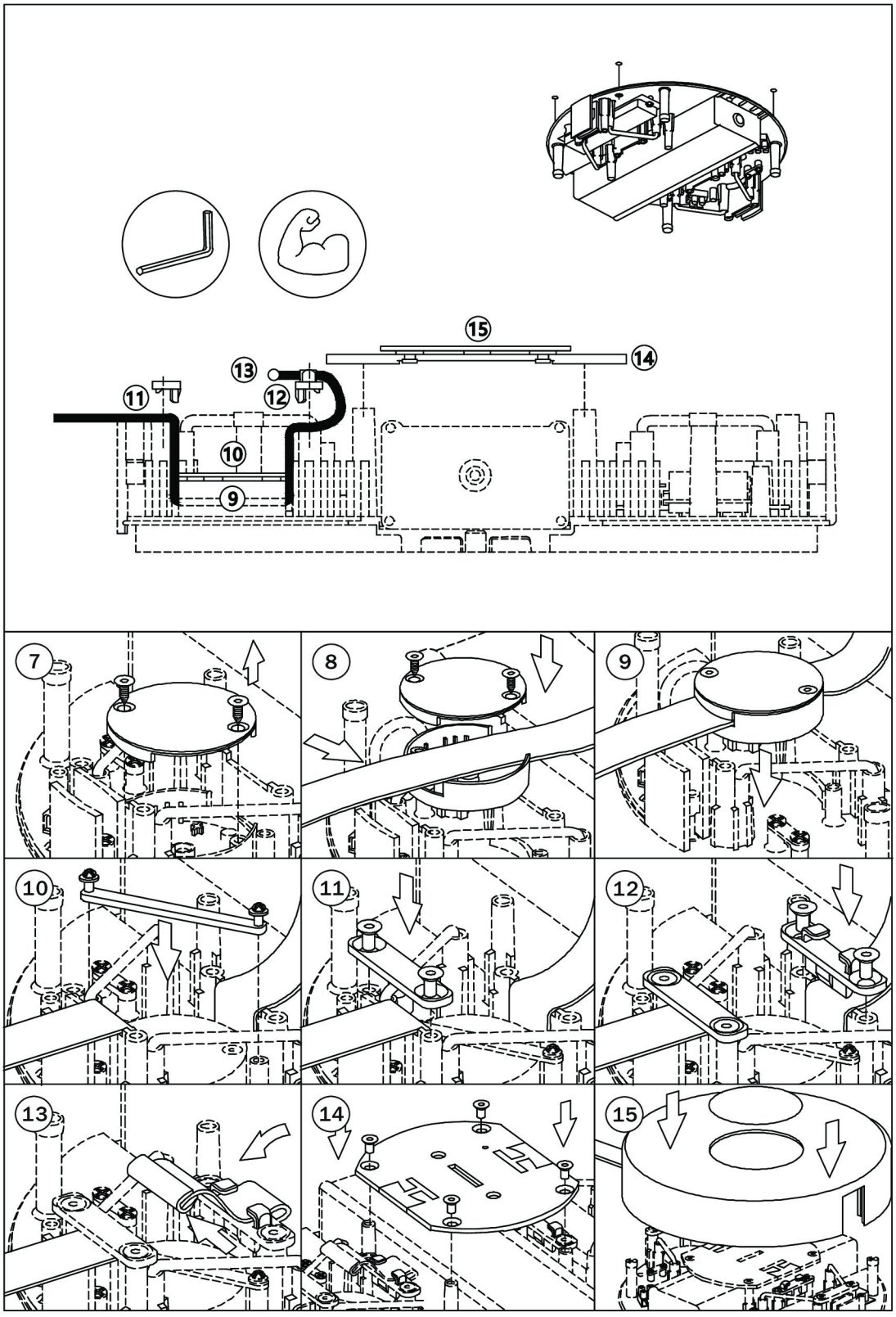

LIGHT STAR GROUP

СЕРИЯ NOVE
АРТИКУЛЫ 508107

ИНСТРУКЦИЯ ПО УСТАНОВКЕ

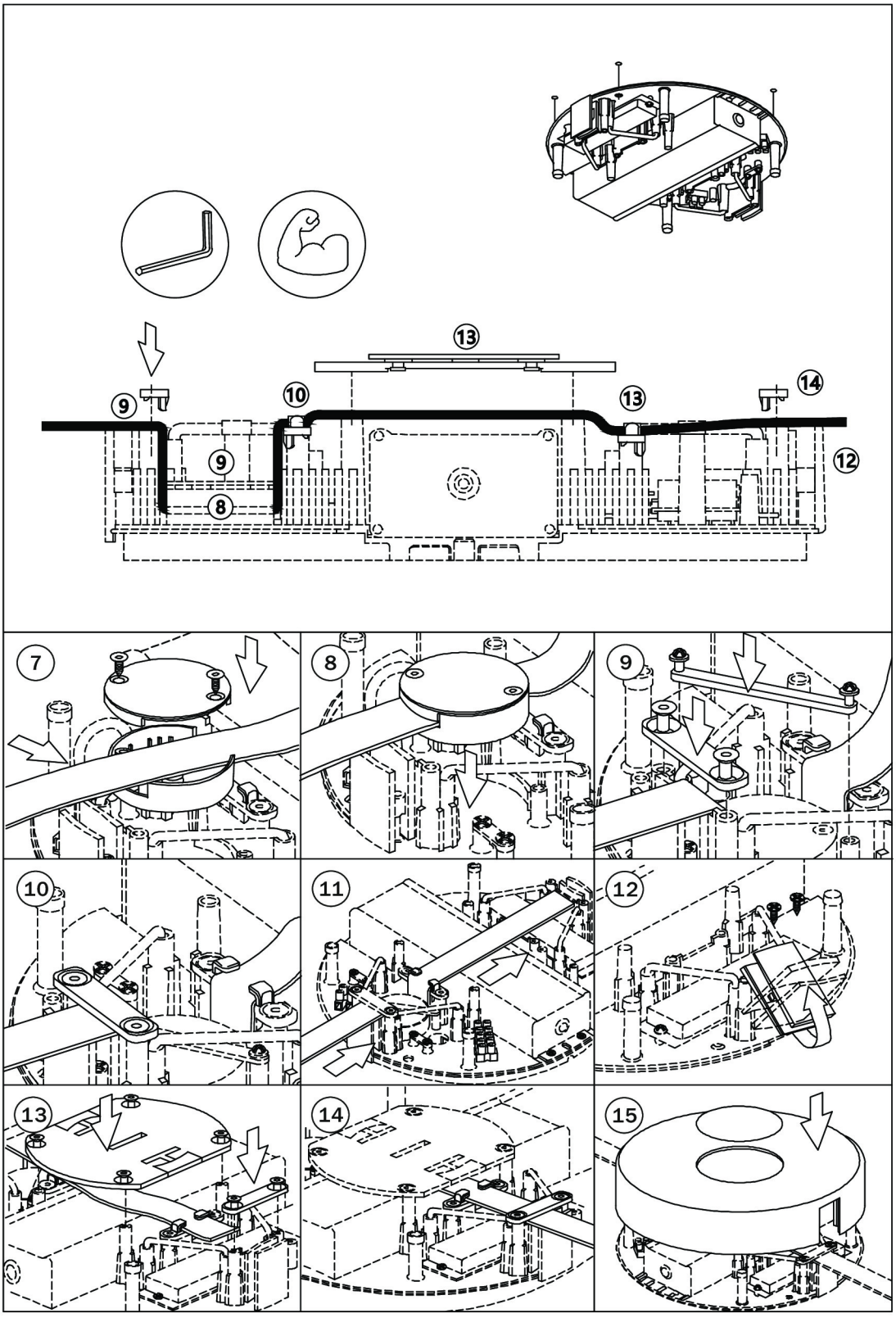

LIGHT STAR GROUP

СЕРИЯ NOVE
АРТИКУЛЫ 508107

ИНСТРУКЦИЯ ПО УСТАНОВКЕ

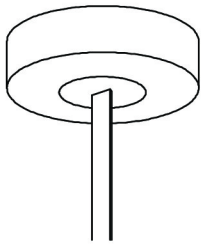

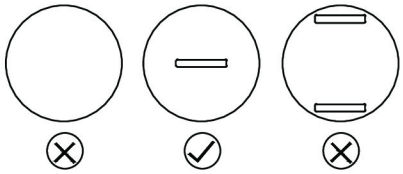

3 ВАРИАНТ

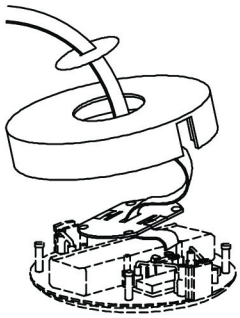

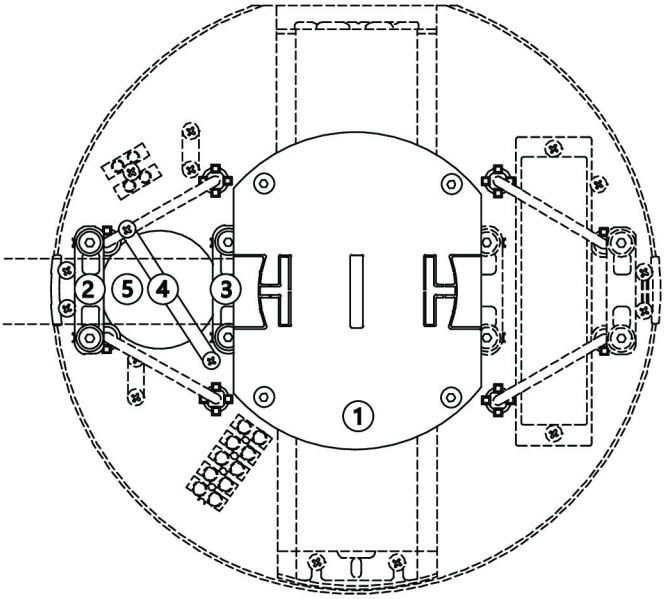

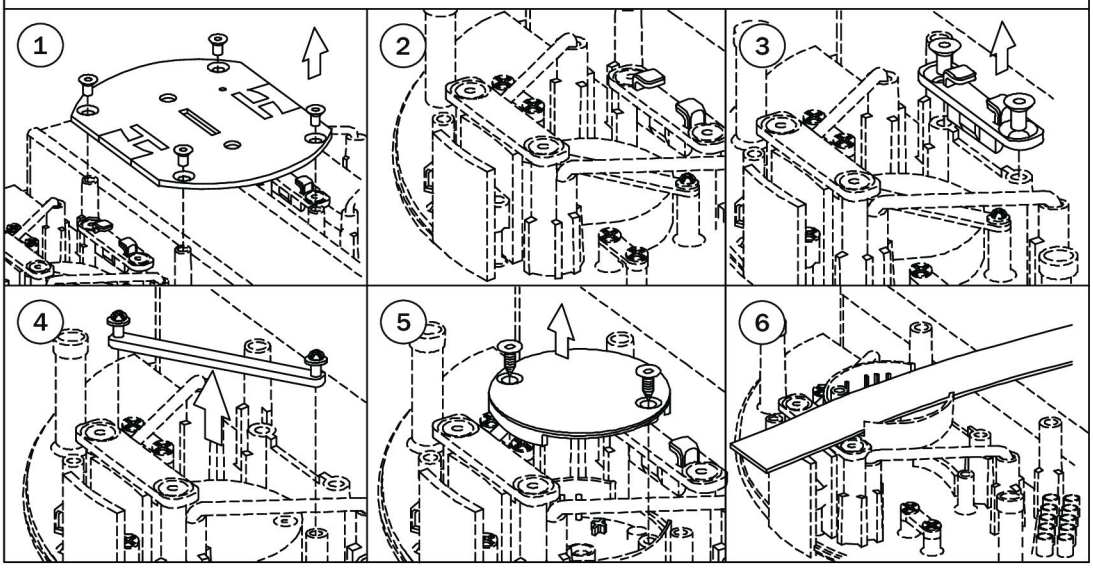

LIGHT STAR GROUP

СЕРИЯ NOVE
АРТИКУЛЫ 508107

ИНСТРУКЦИЯ ПО УСТАНОВКЕ

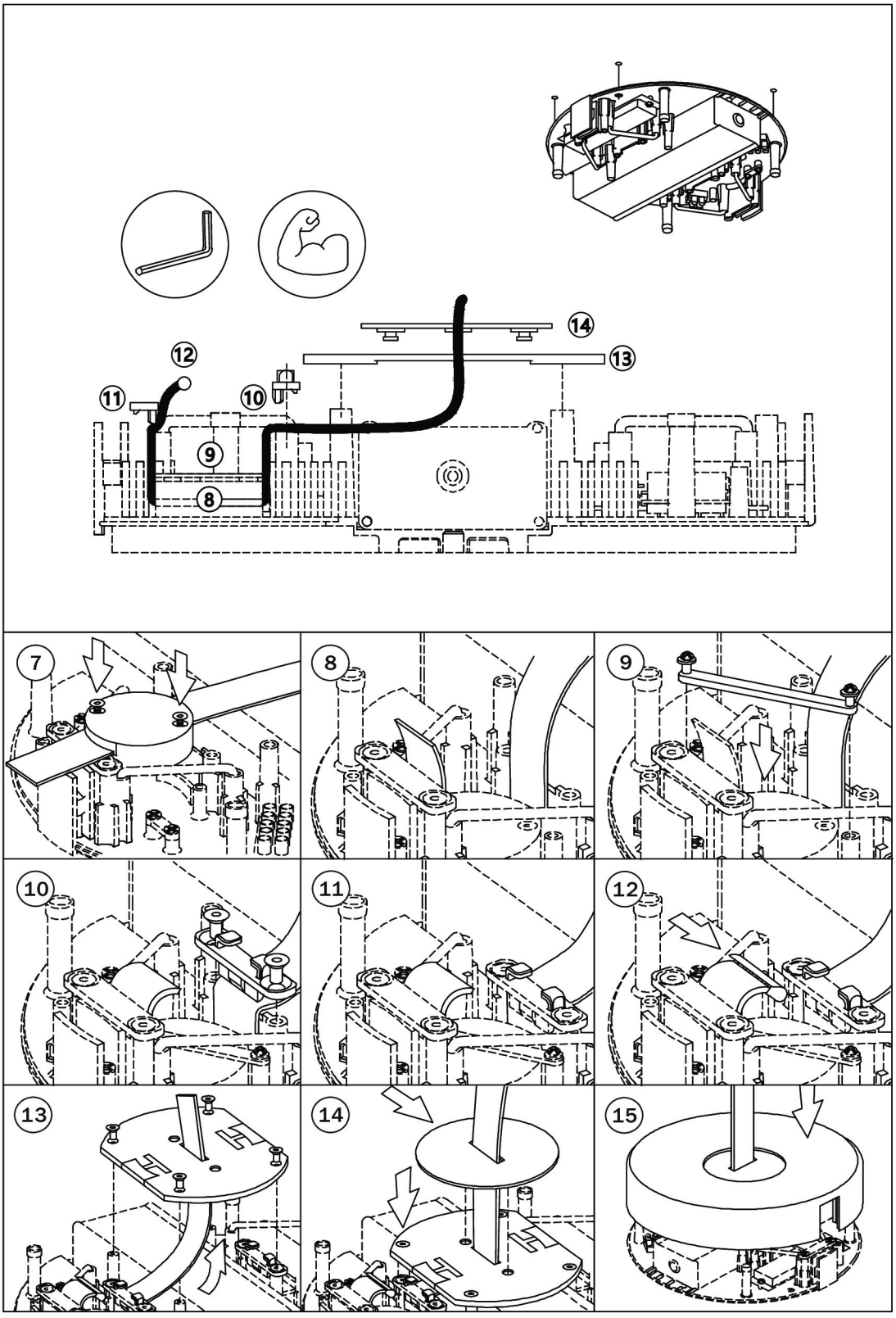

LIGHT STAR GROUP

СЕРИЯ NOVE
АРТИКУЛЫ 508107

ИНСТРУКЦИЯ ПО УСТАНОВКЕ

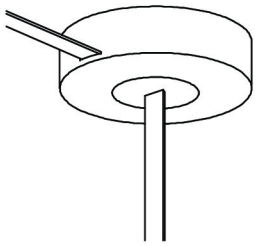

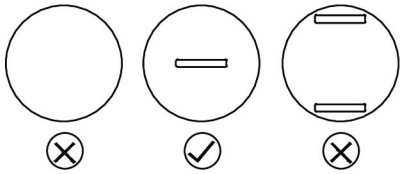

4 ВАРИАНТ

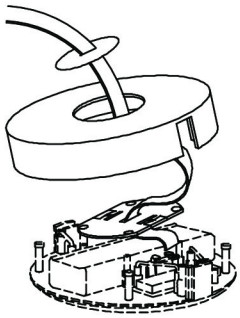

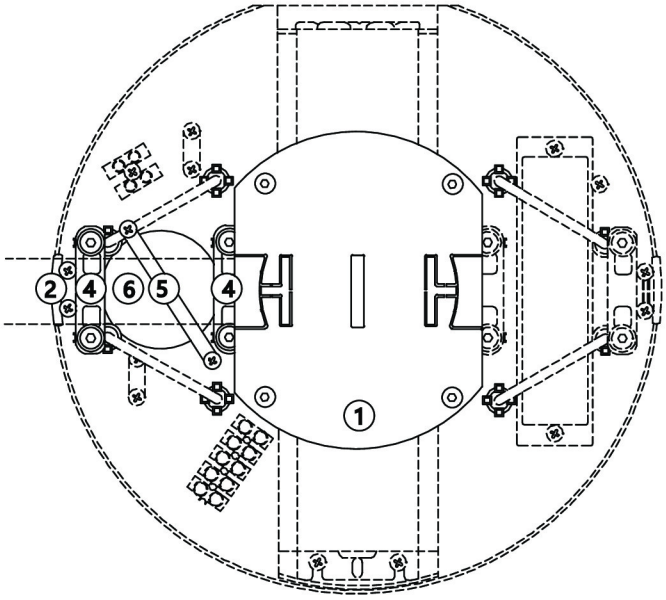

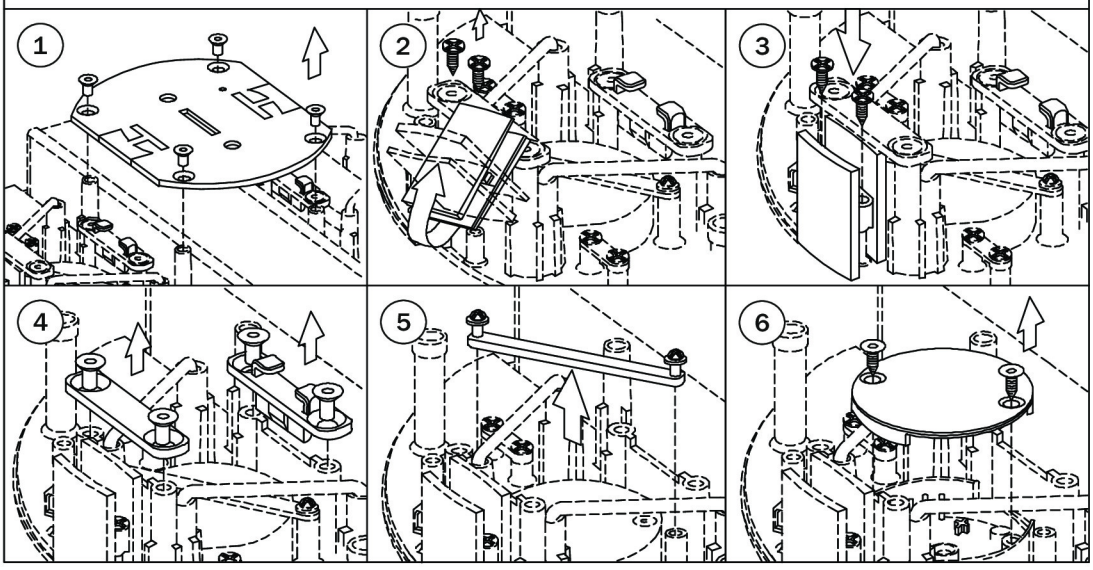

LIGHT STAR GROUP

СЕРИЯ NOVE
АРТИКУЛЫ 508107

ИНСТРУКЦИЯ ПО УСТАНОВКЕ

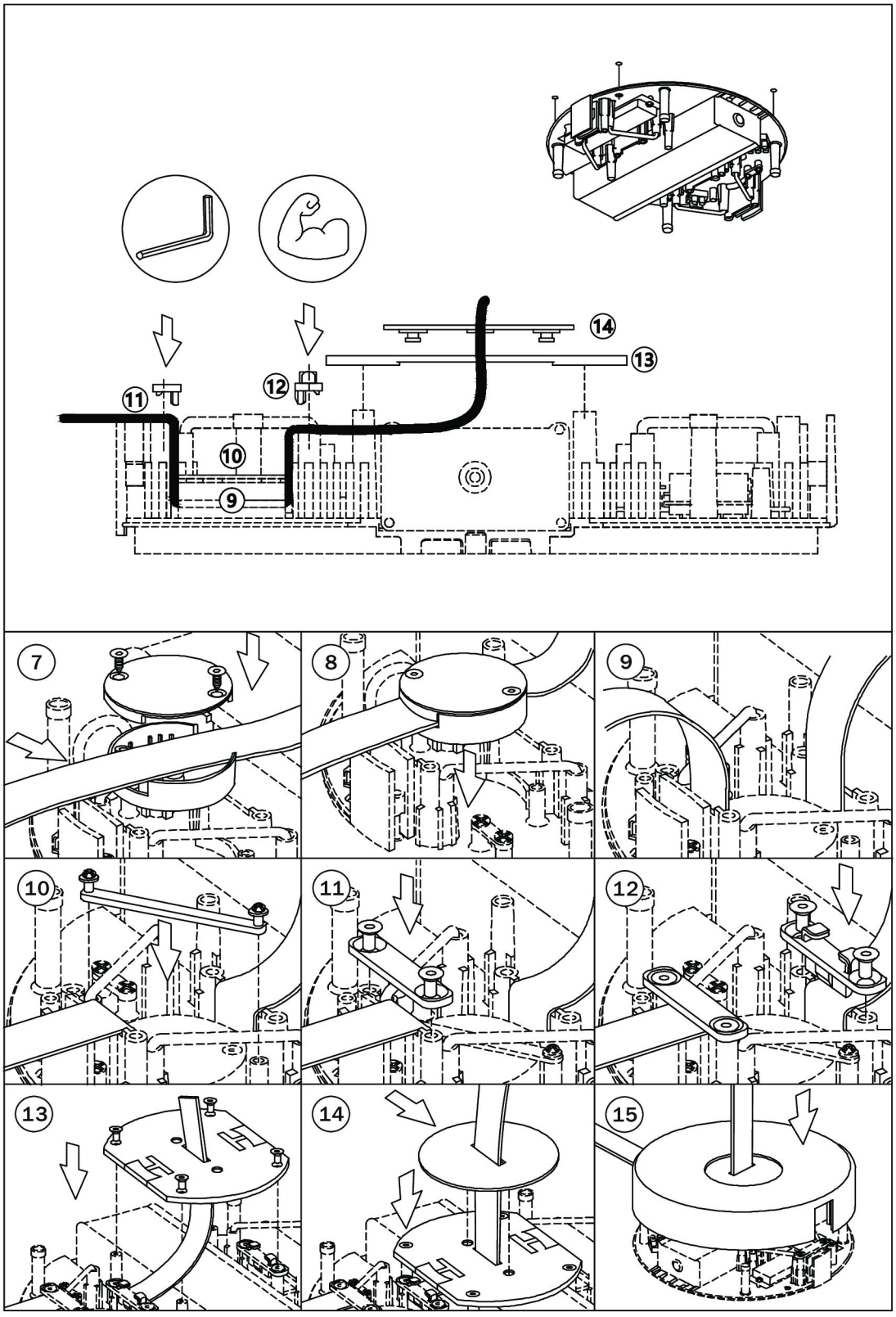

LIGHT STAR GROUP

СЕРИЯ NOVE
АРТИКУЛЫ 508107

ИНСТРУКЦИЯ ПО УСТАНОВКЕ

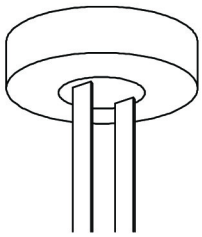

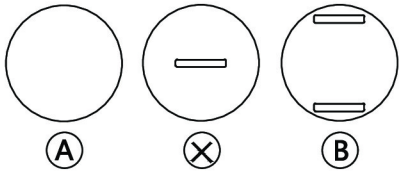

5 ВАРИАНТ

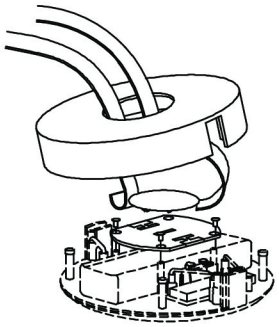

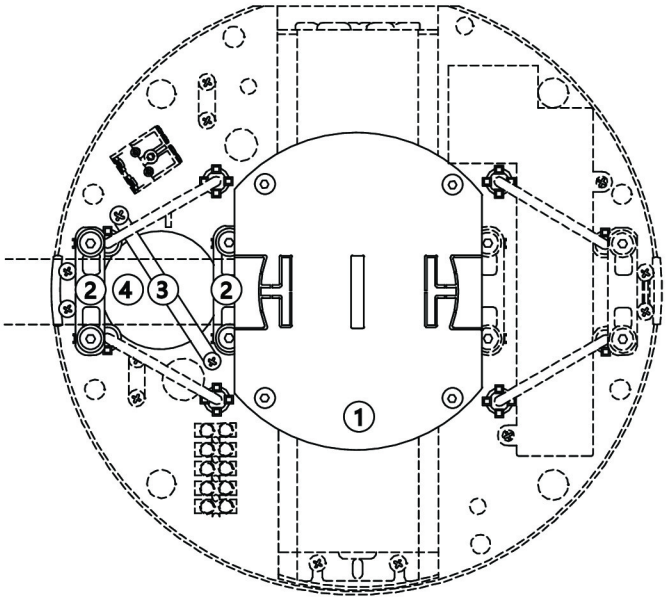

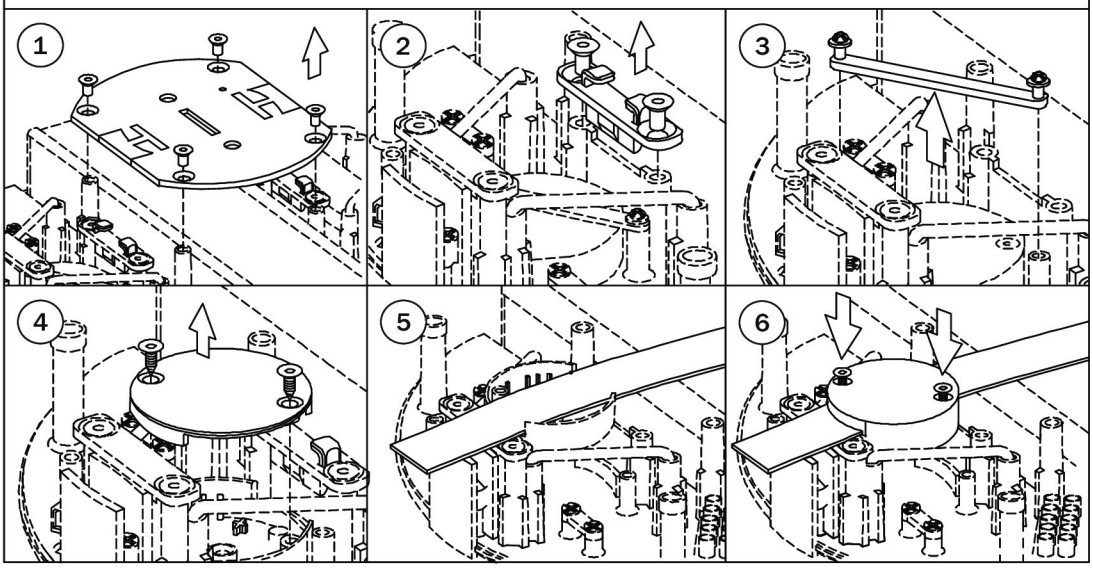

LIGHT STAR GROUP

СЕРИЯ NOVE
АРТИКУЛЫ 508107

ИНСТРУКЦИЯ ПО УСТАНОВКЕ

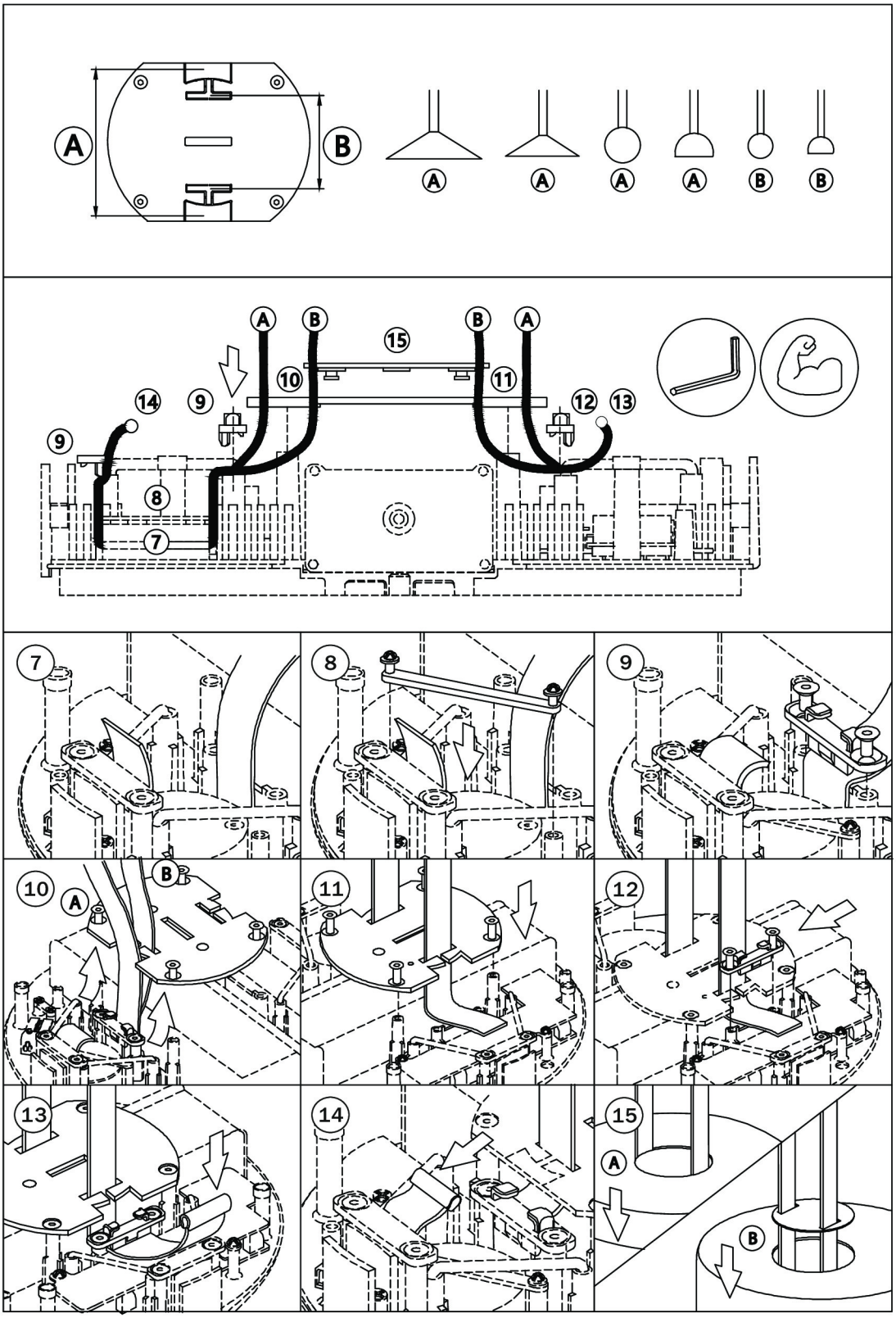

LIGHT STAR GROUP

СЕРИЯ NOVE
АРТИКУЛЫ 508107

ИНСТРУКЦИЯ ПО УСТАНОВКЕ

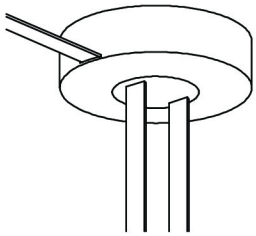

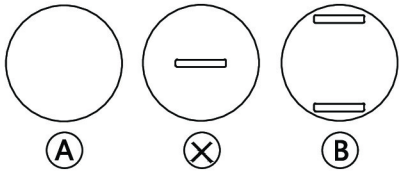

6 ВАРИАНТ

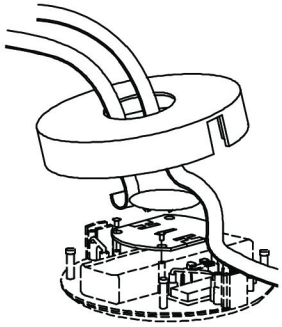

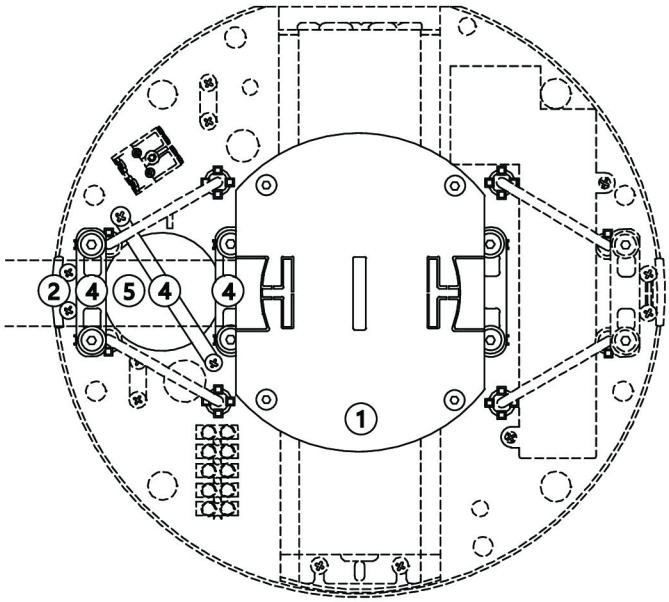

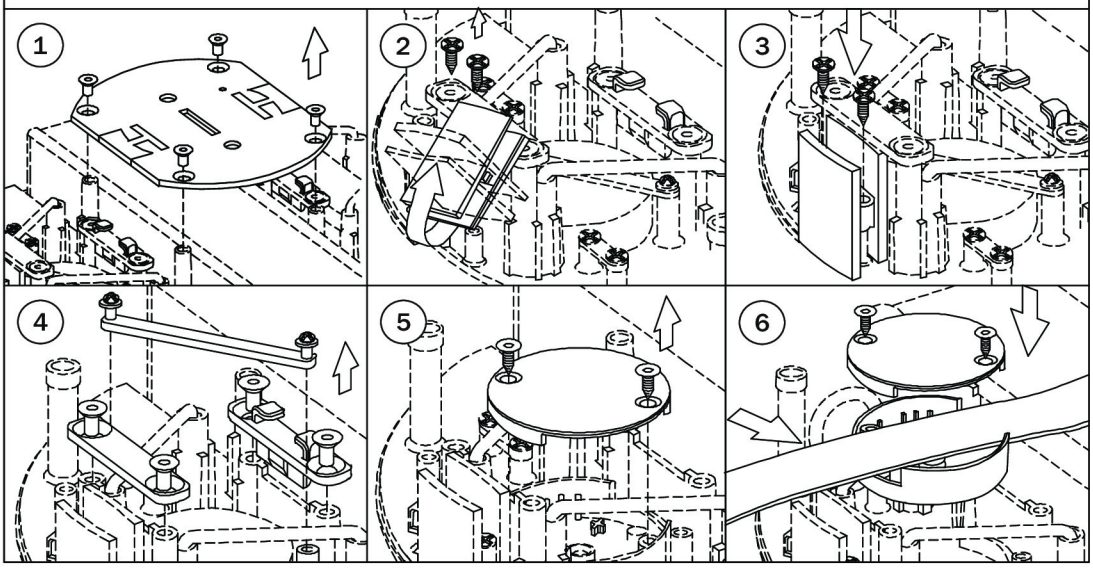

LIGHT STAR GROUP

СЕРИЯ NOVE
АРТИКУЛЫ 508107

ИНСТРУКЦИЯ ПО УСТАНОВКЕ

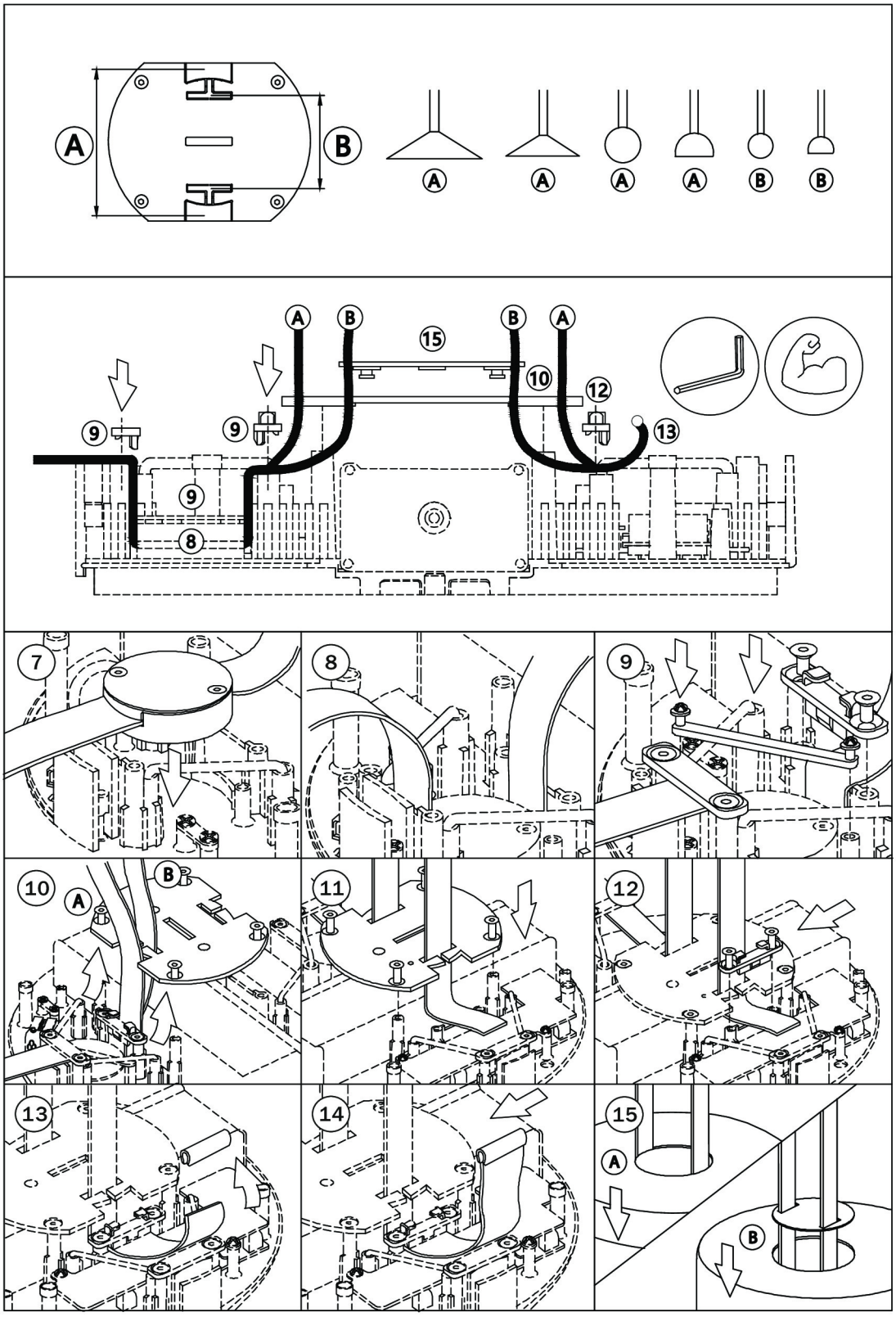

LIGHT STAR GROUP

СЕРИЯ NOVE
АРТИКУЛЫ 508107

ИНСТРУКЦИЯ ПО УСТАНОВКЕ

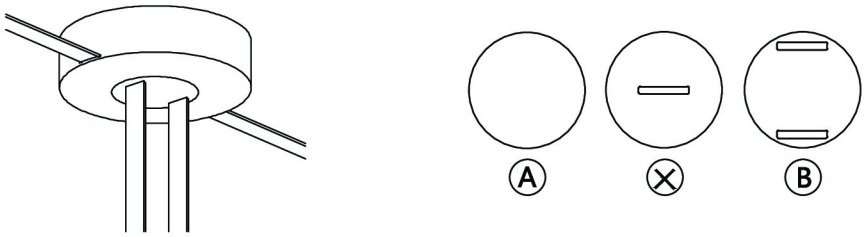

7 ВАРИАНТ

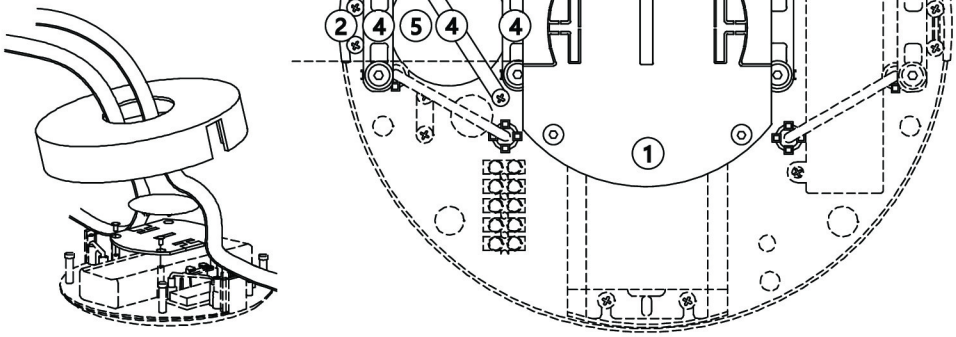

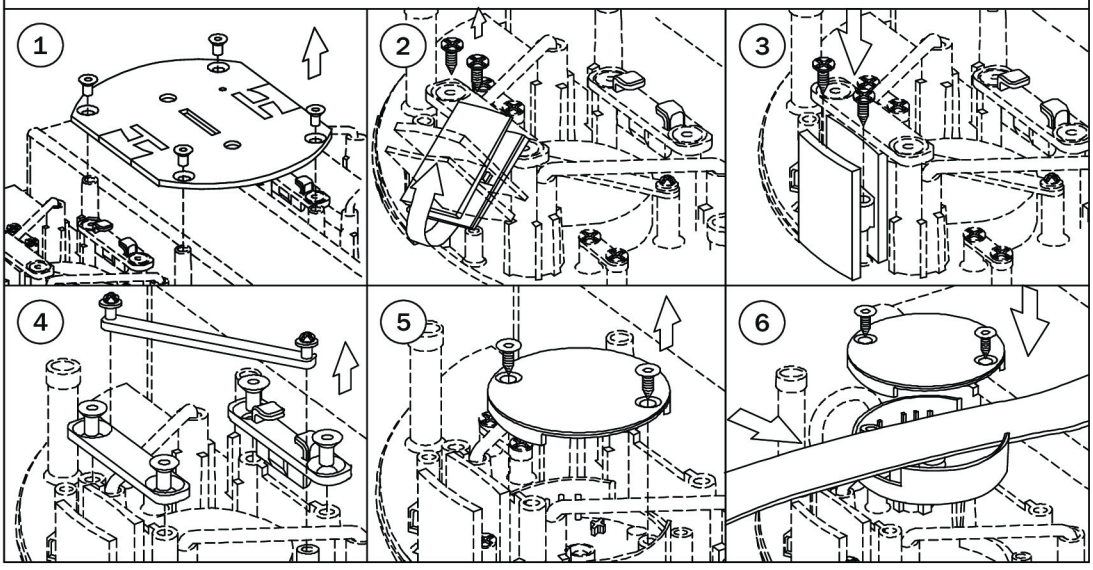

LIGHT STAR GROUP

СЕРИЯ NOVE
АРТИКУЛЫ 508107

ИНСТРУКЦИЯ ПО УСТАНОВКЕ

