ИНСТРУКЦИЯ ПО УСТАНОВКЕ И ПОДКЛЮЧЕНИЮ СВЕТИЛЬНИКА

СЕРИЯ LINEA

АРТИКУЛЫ 206437, 206447

1

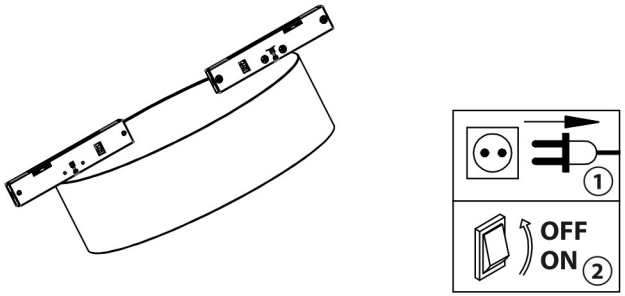

2

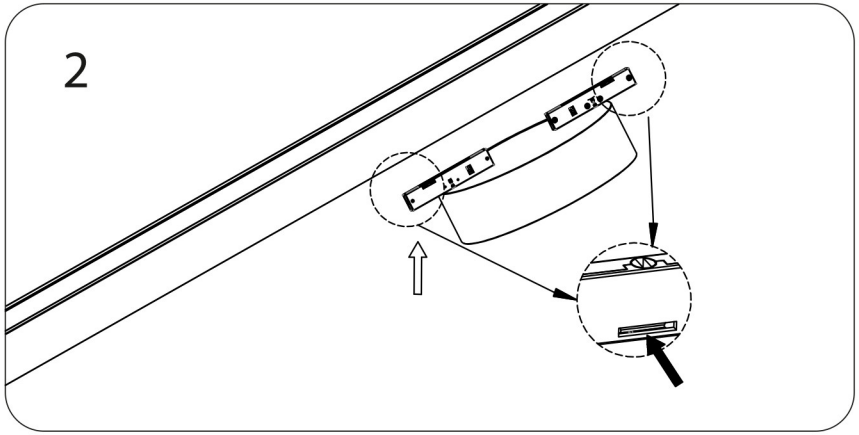

3

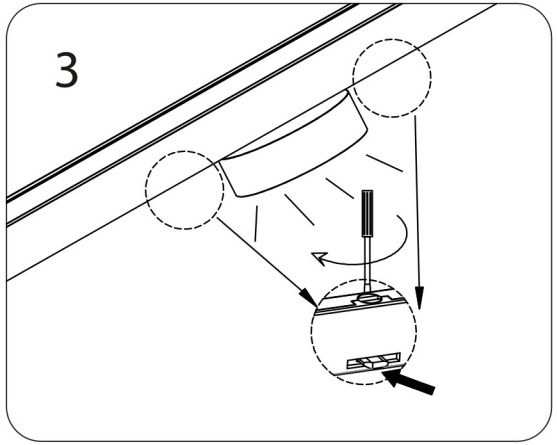

4

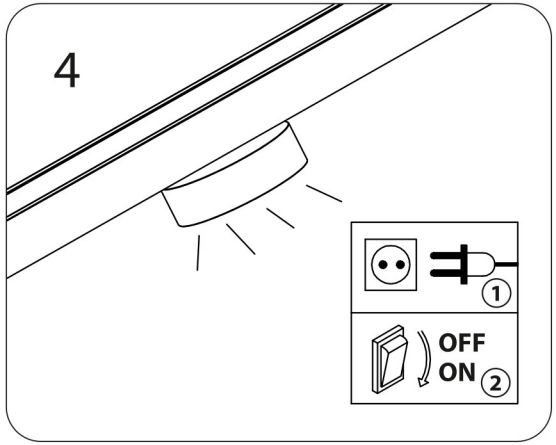

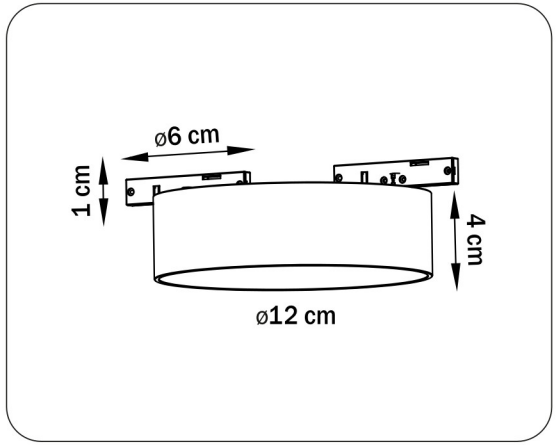

206437 206447

www.lightstar.ru