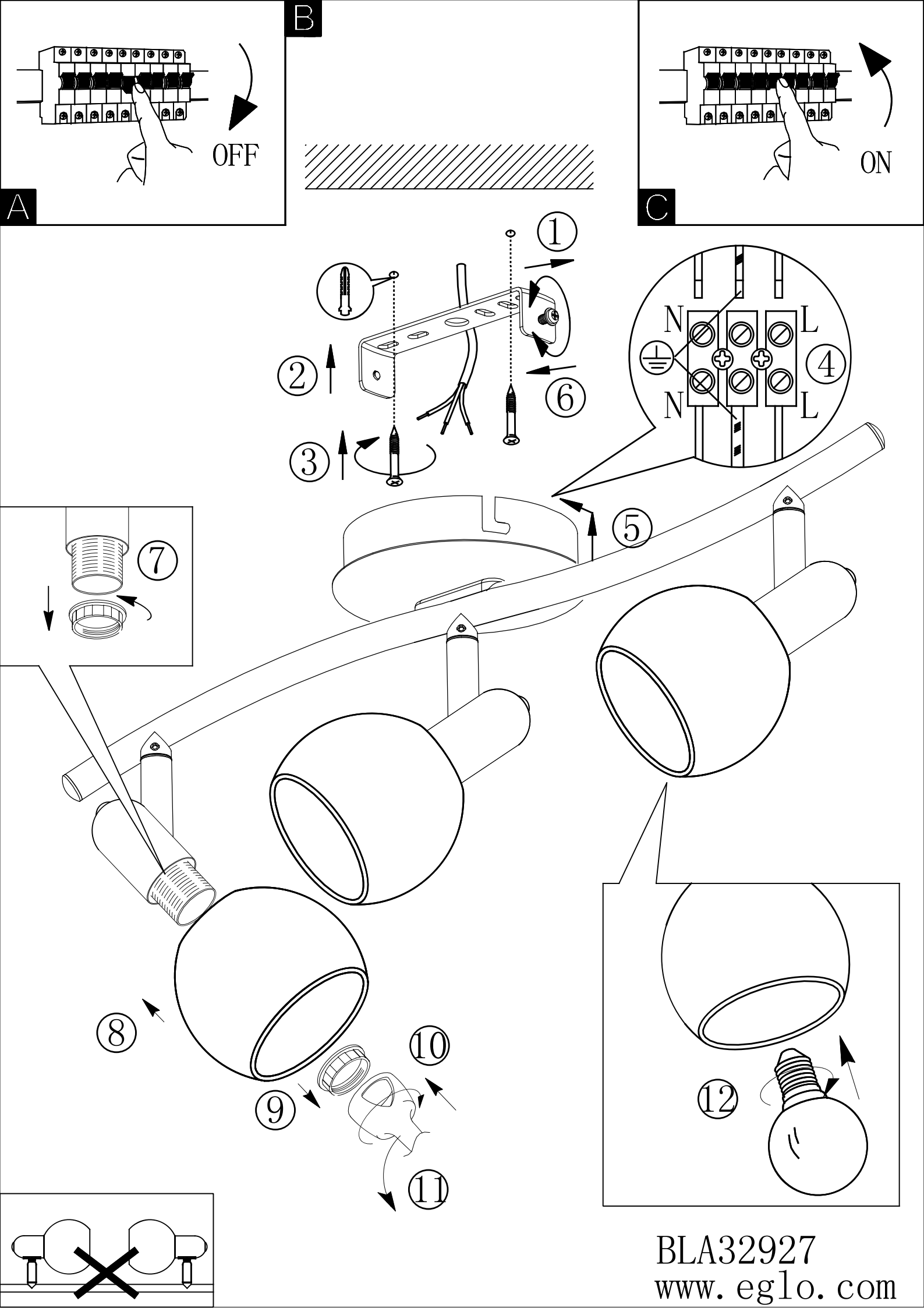

BLA32927
www.eglo.com