Art.Nr.:96306

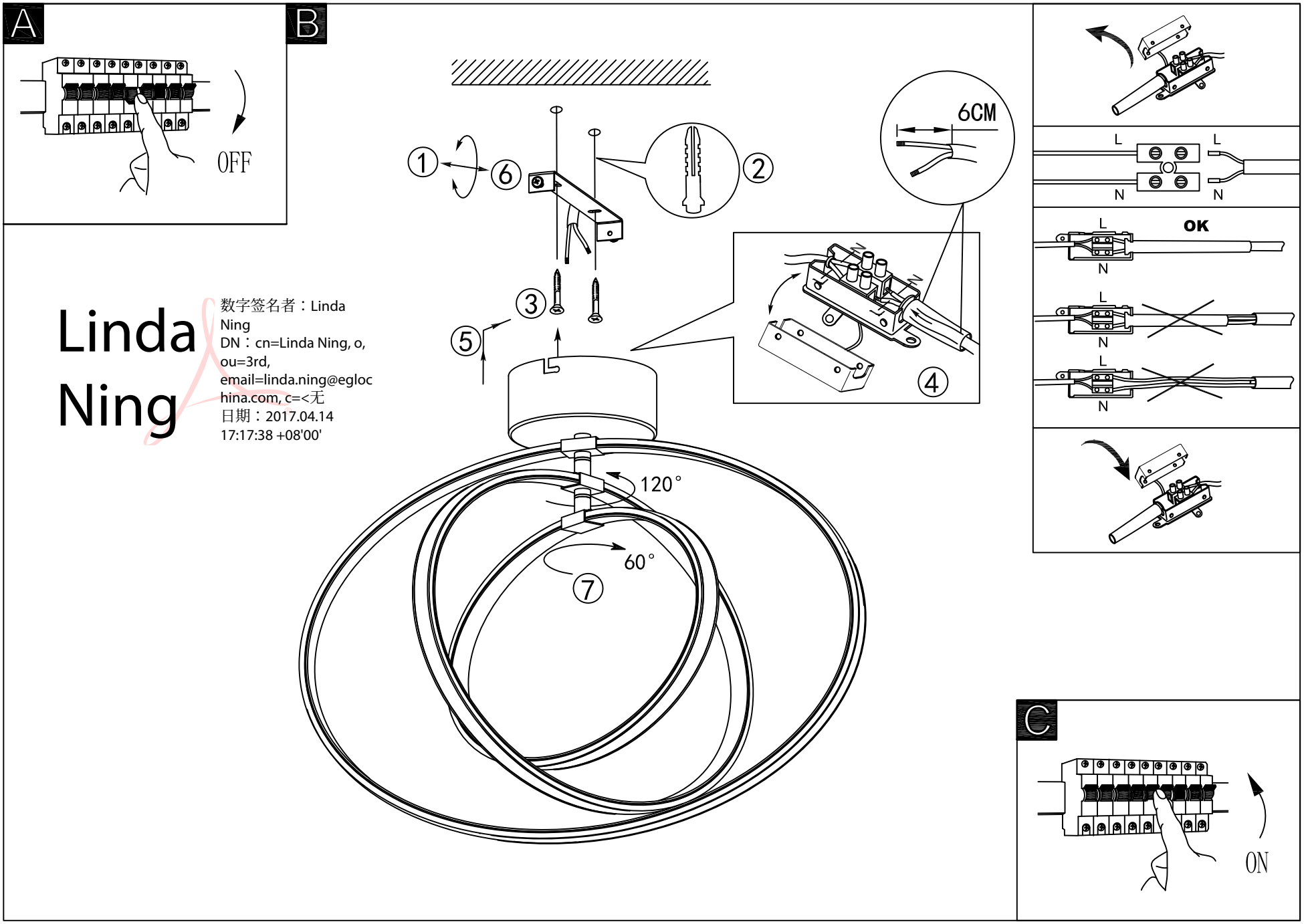

Linda Ning

数字签名者：Linda Ning
DN：cn=Linda Ning, o, ou=3rd, email=linda.ning@eglochina.com, c=<无
日期：2017.04.14 17:17:38 +08'00'

www.eglo.com