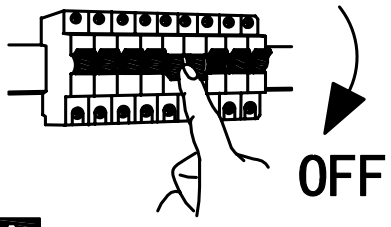


A

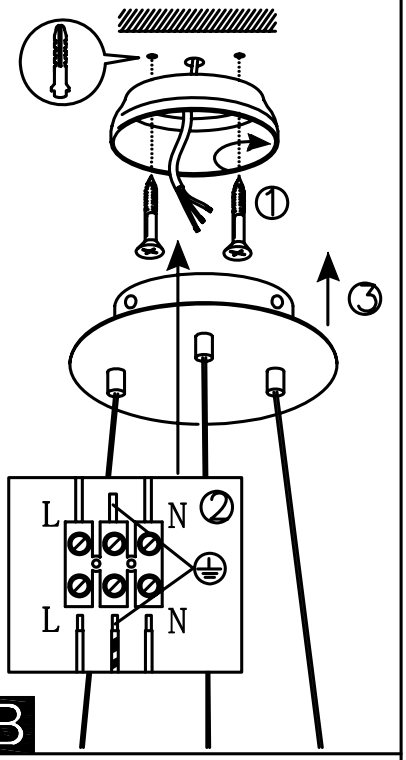


B

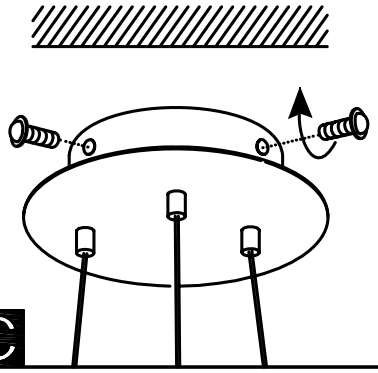

C

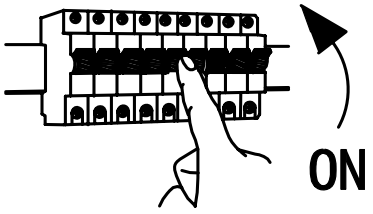


E

D

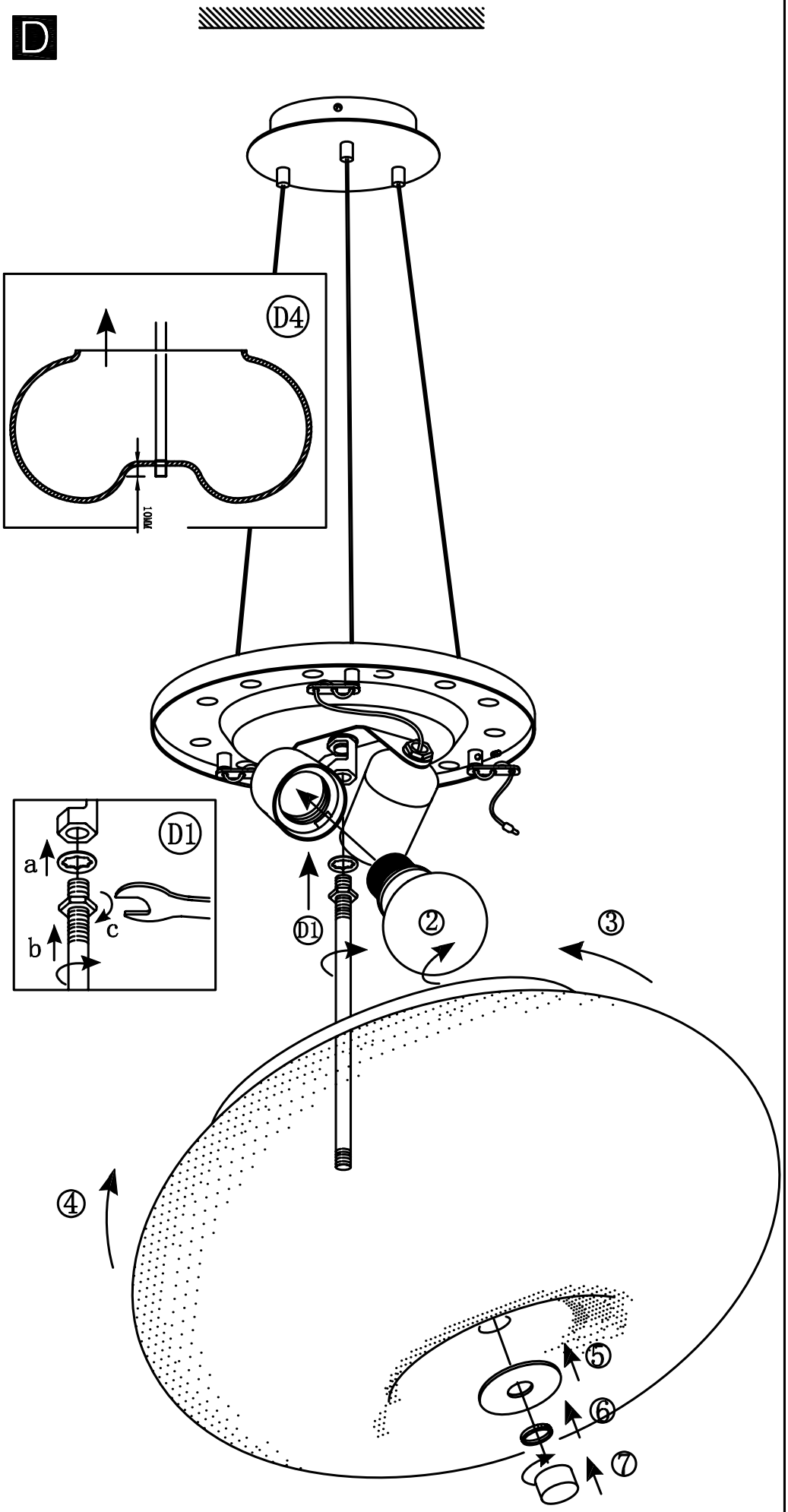


BLA86813-1