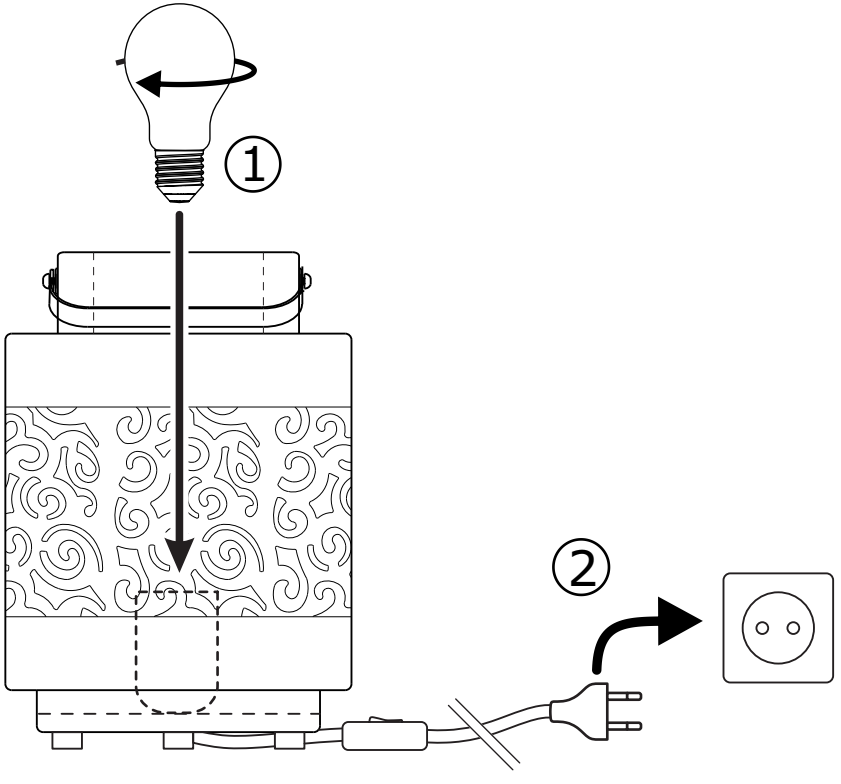

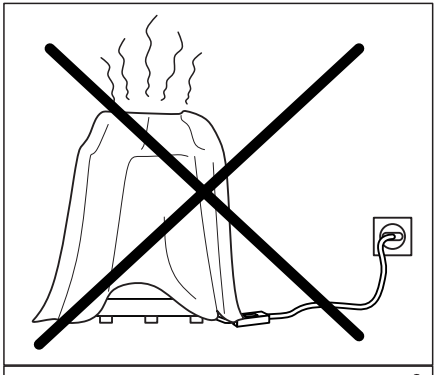

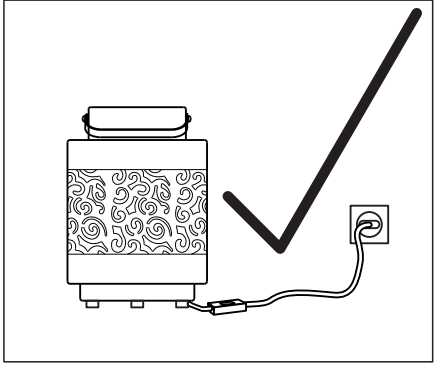

49275, 49276