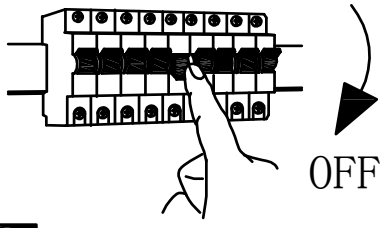

A

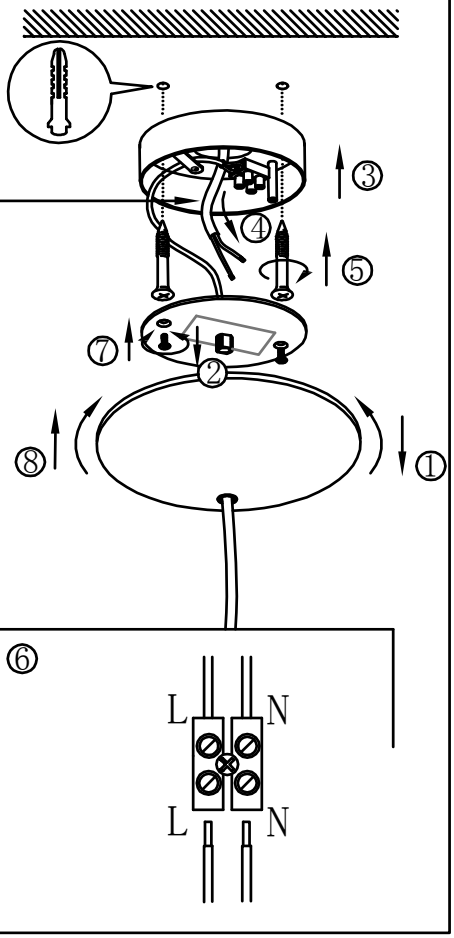

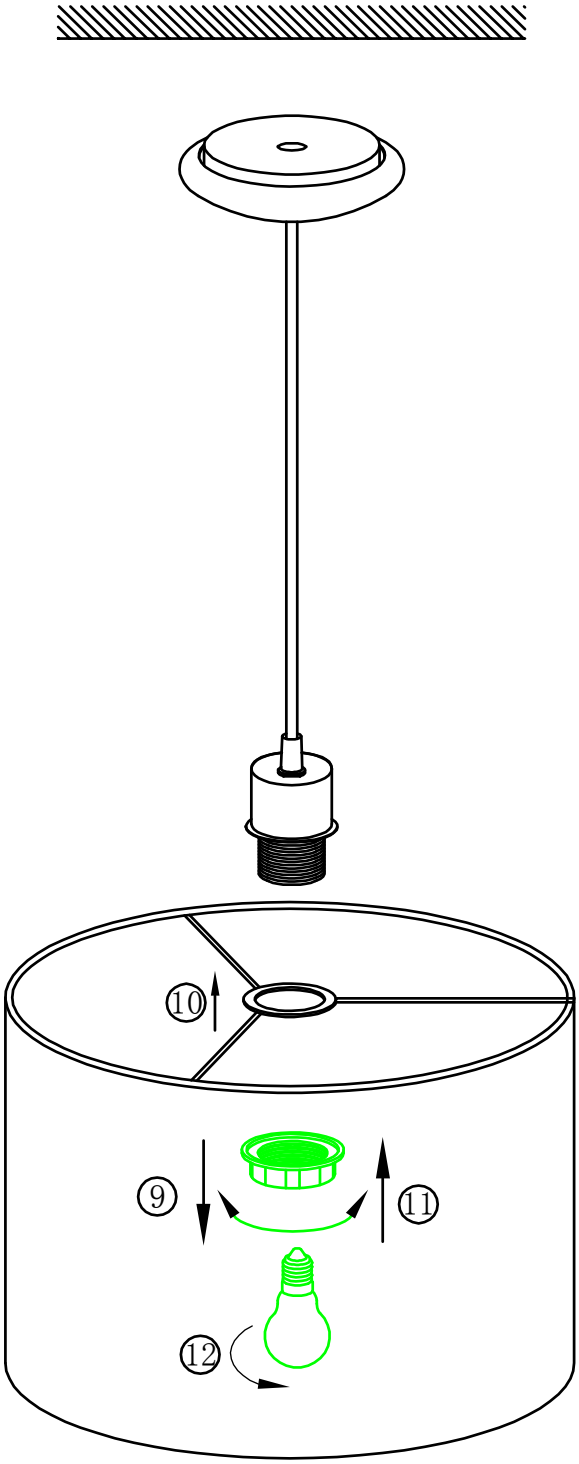

B

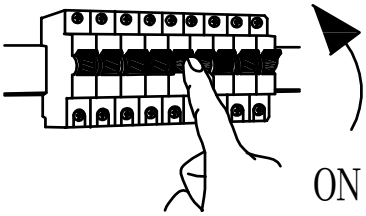

C

BLA31598