ARTE LAMP

ASSEMBLY INSTRUCTION

ИНСТРУКЦИЯ

A8001PL-2SB

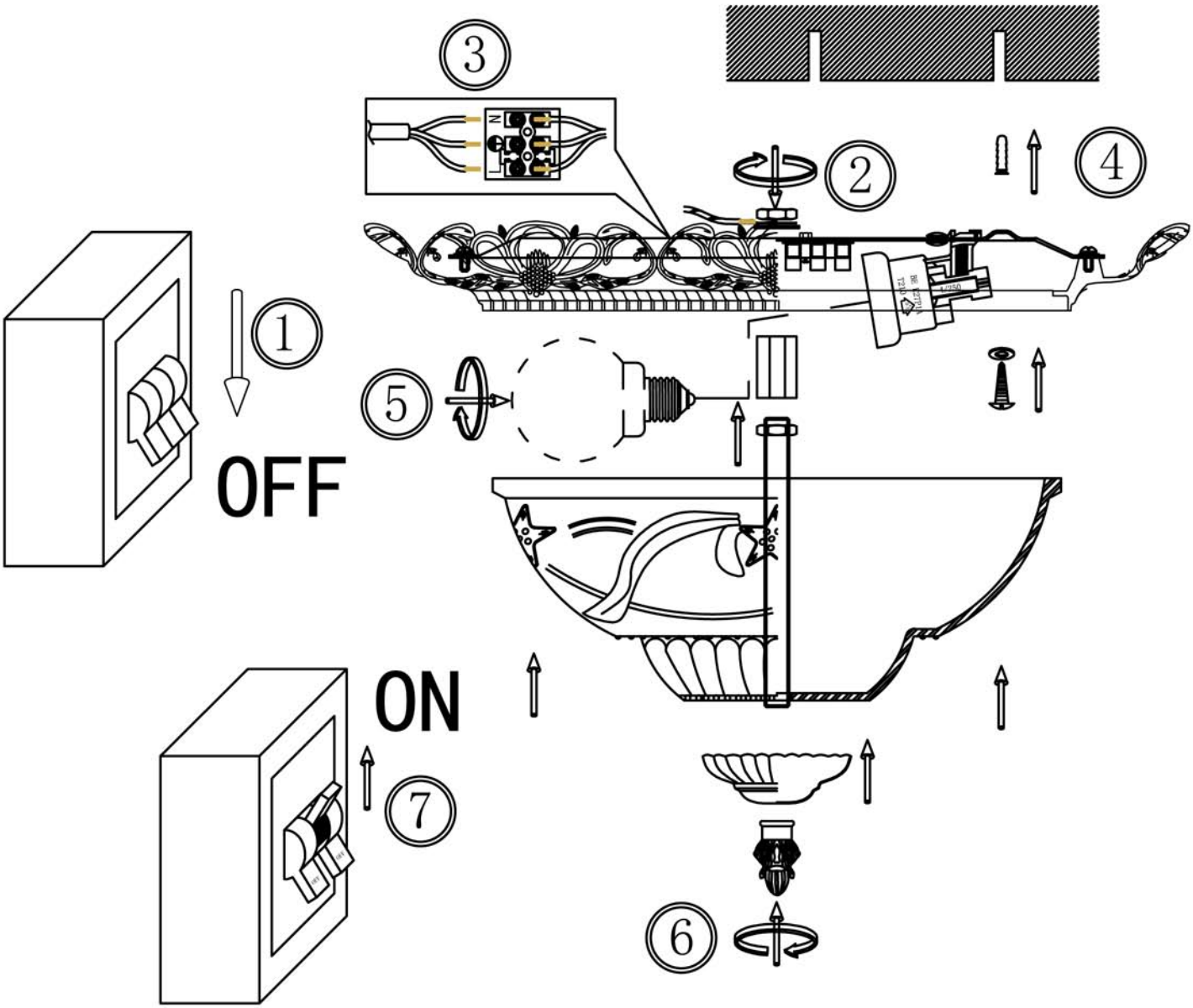

источник света в комплект не входит