ARTE LAMP

ASSEMBLY INSTRUCTION

ИНСТРУКЦИЯ

A6253PL-1BK
A6253PL-1WH
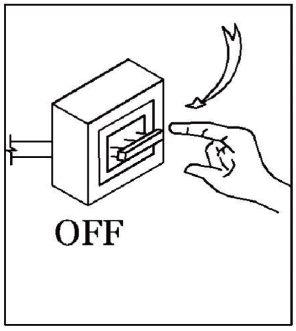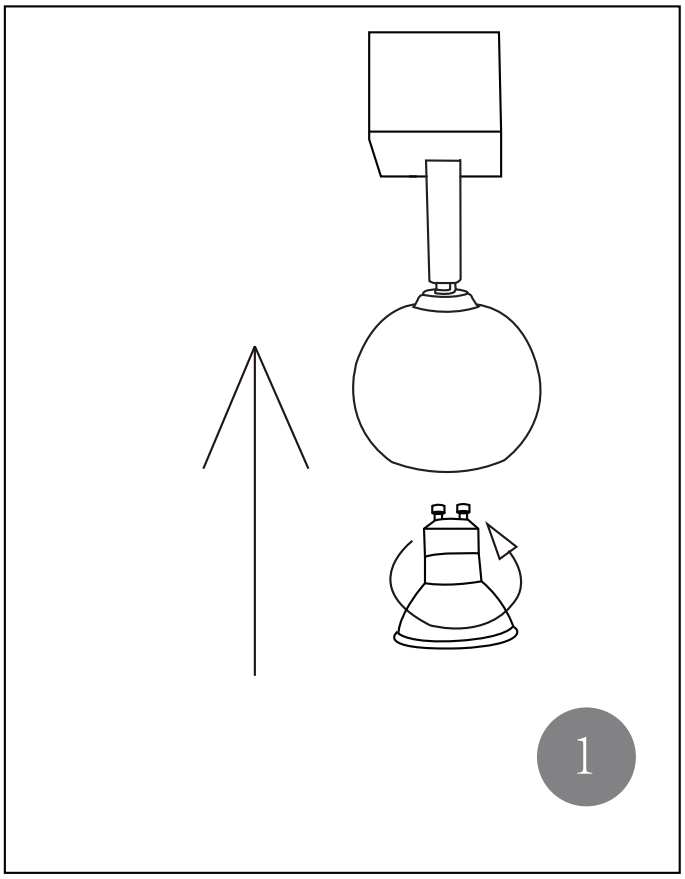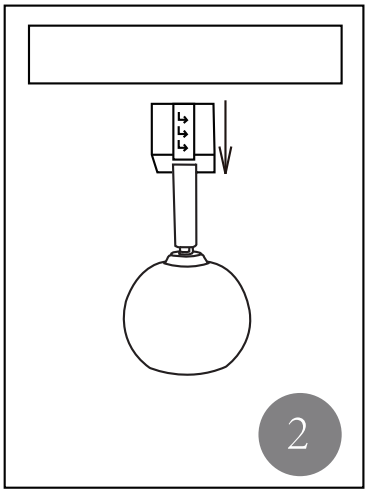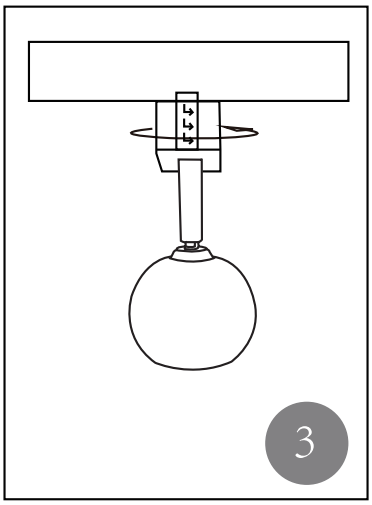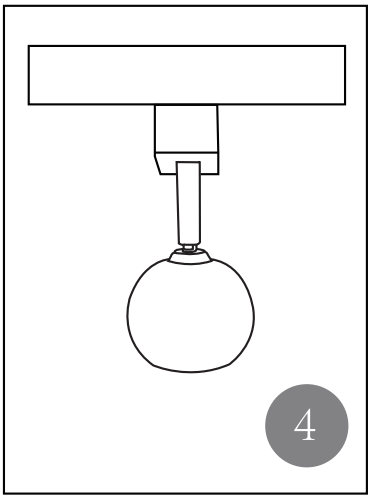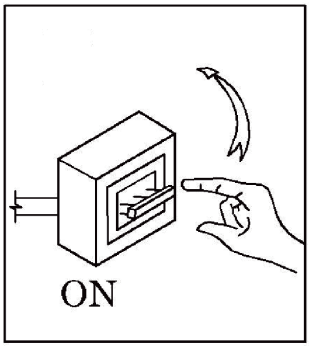
A