ARTE LAMP

ASSEMBLY INSTRUCTION

ИНСТРУКЦИЯ
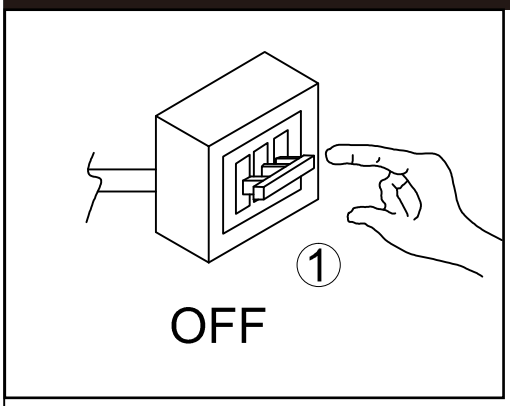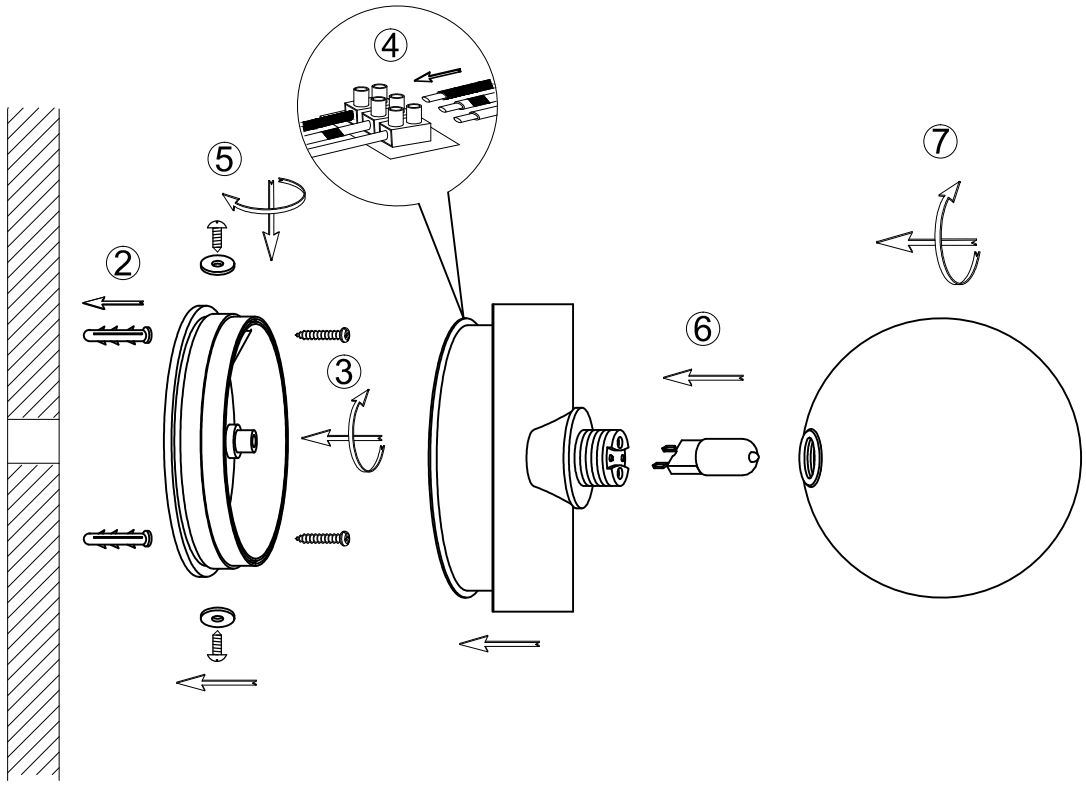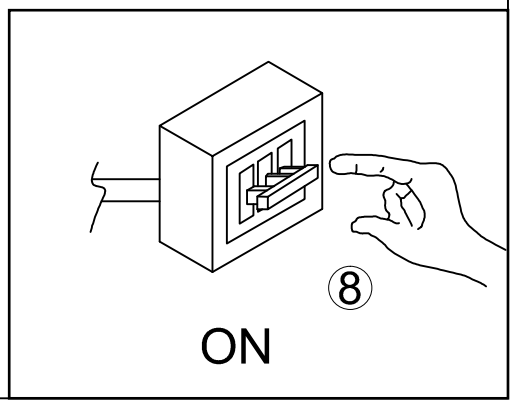
A5663AP-1