ARTE LAMP

ASSEMBLY INSTRUCTION

ИНСТРУКЦИЯ
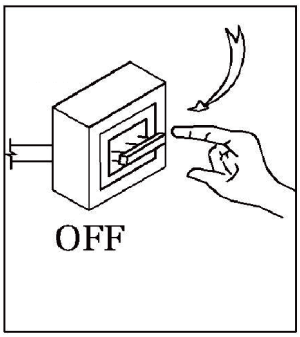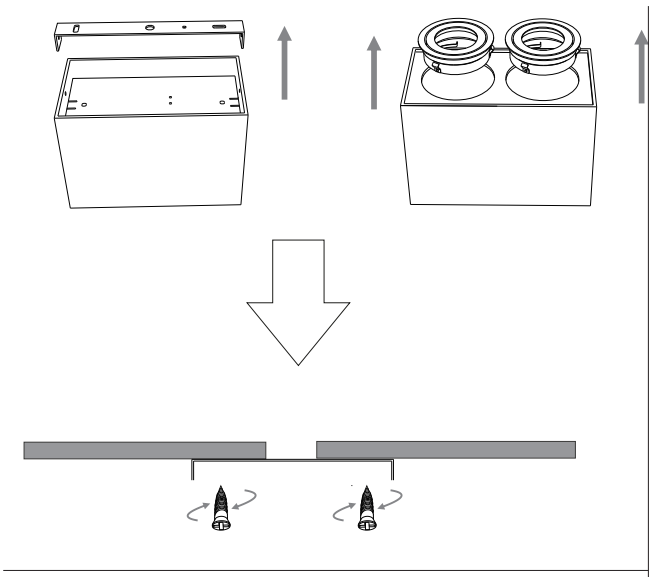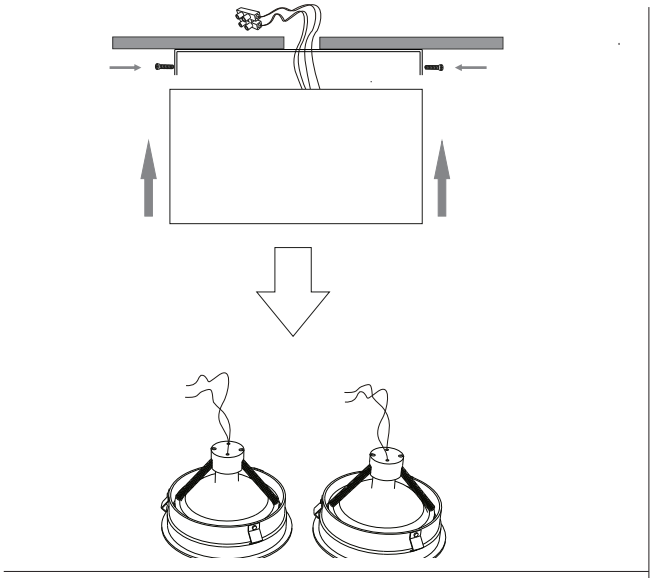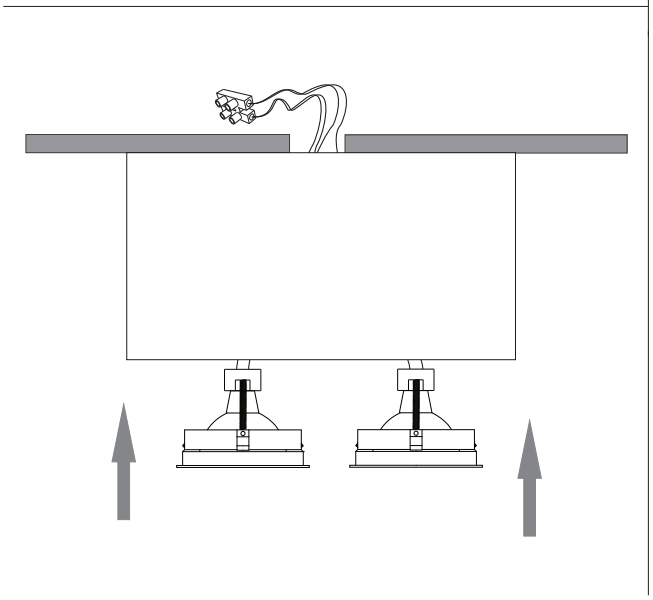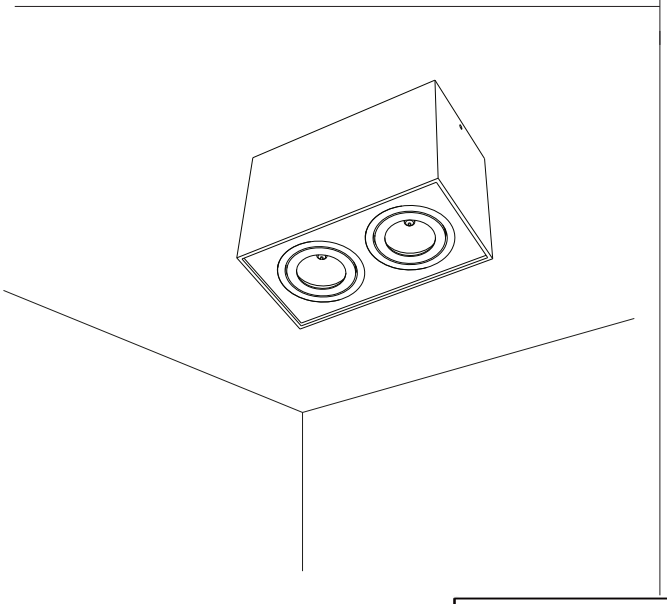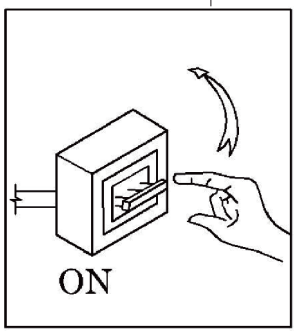
A5655PL-2BK
A5655PL-2WH