ARTE LAMP

ASSEMBLY INSTRUCTION
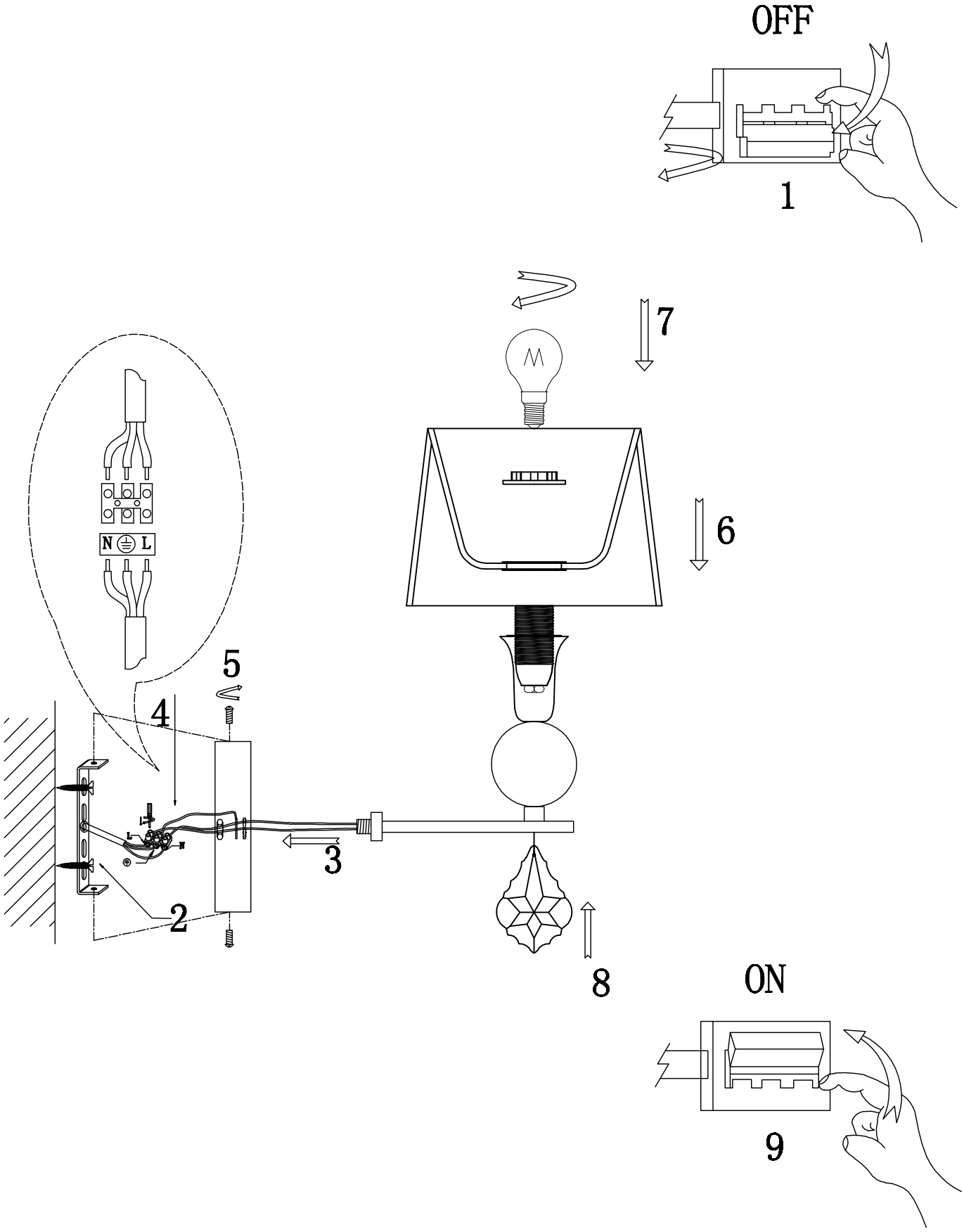
ИНСТРУКЦИЯ A3074AP-1CC