ARTE LAMP

ASSEMBLY INSTRUCTION

A1563SP-1CC
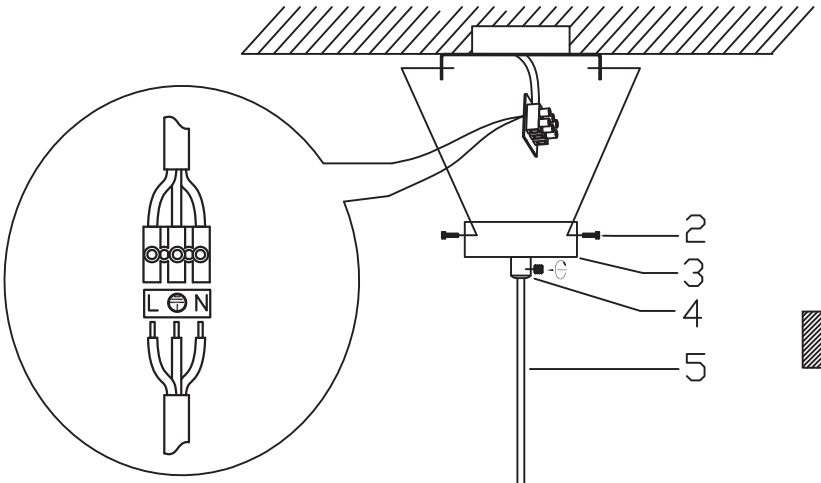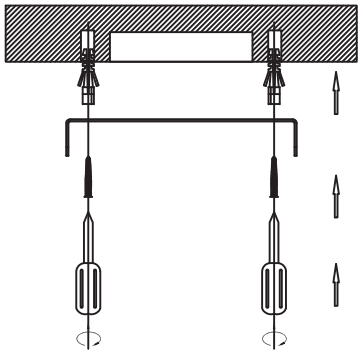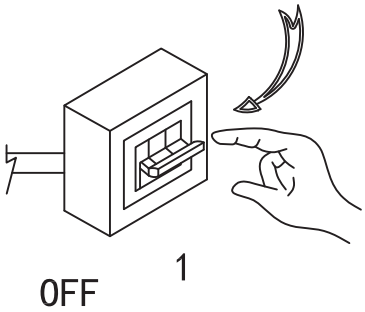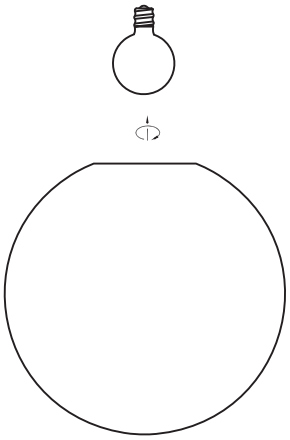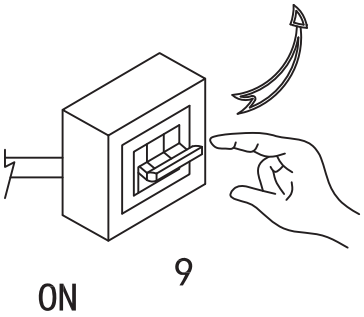
ИНСТРУКЦИЯ