ARTE LAMP

ASSEMBLY INSTRUCTION
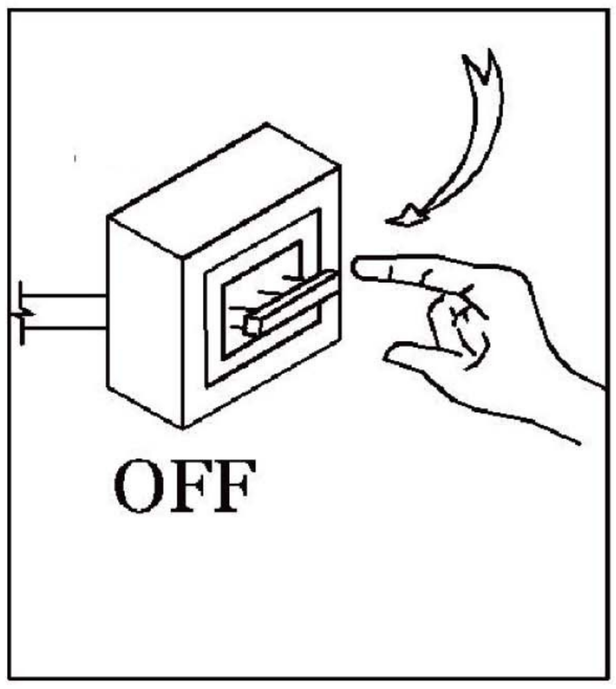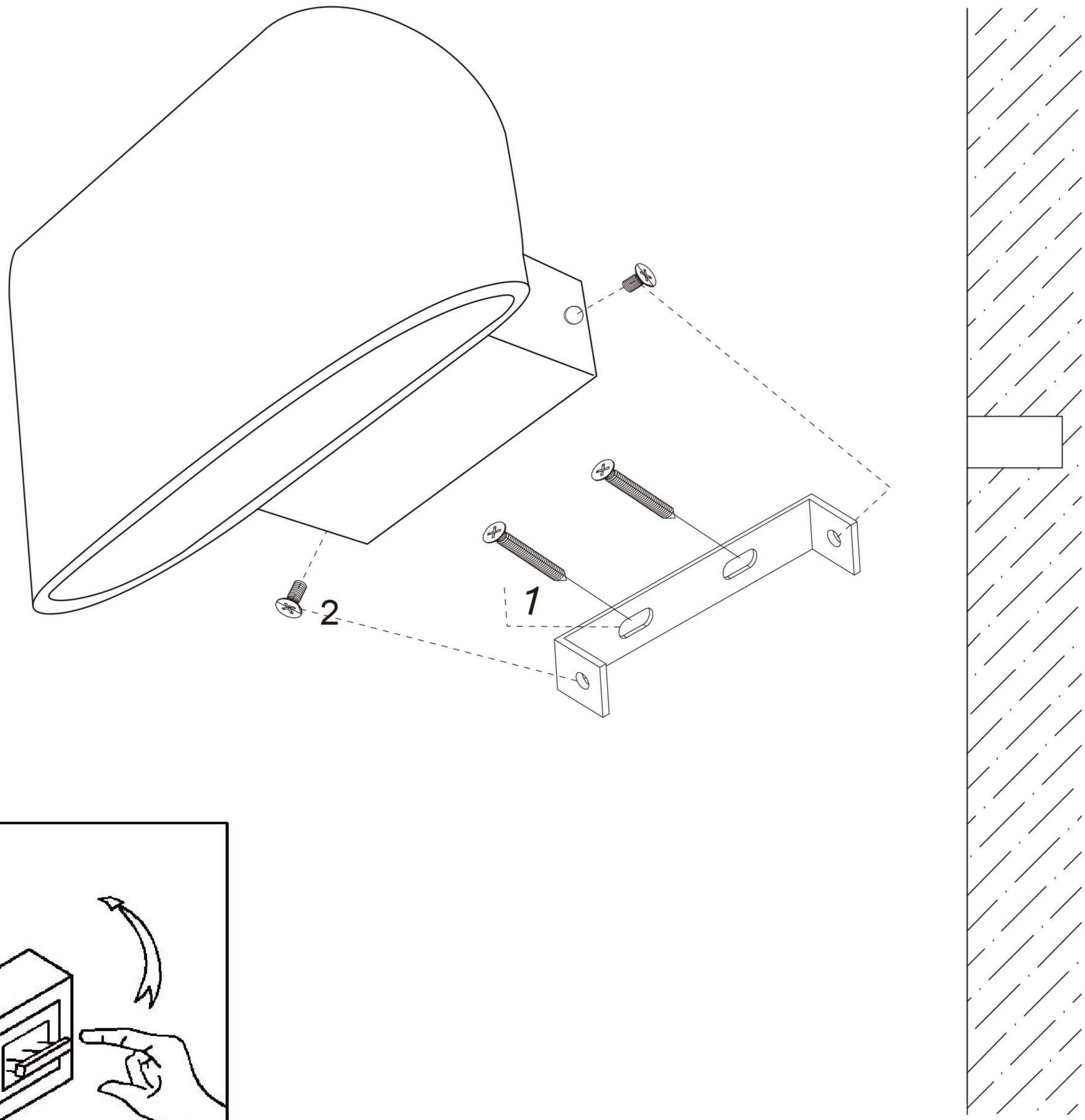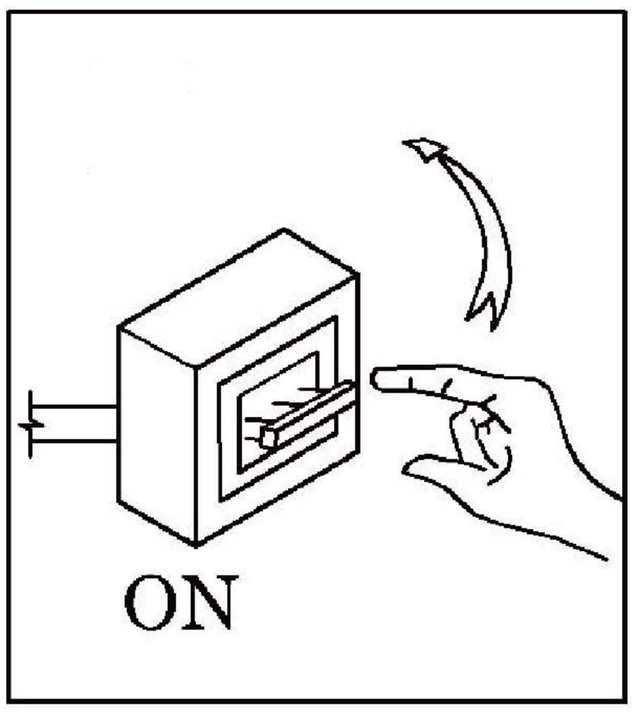
ИНСТРУКЦИЯ A1429AP-1WH