ARTE LAMP

ASSEMBLY INSTRUCTION

A1292PL-5AB
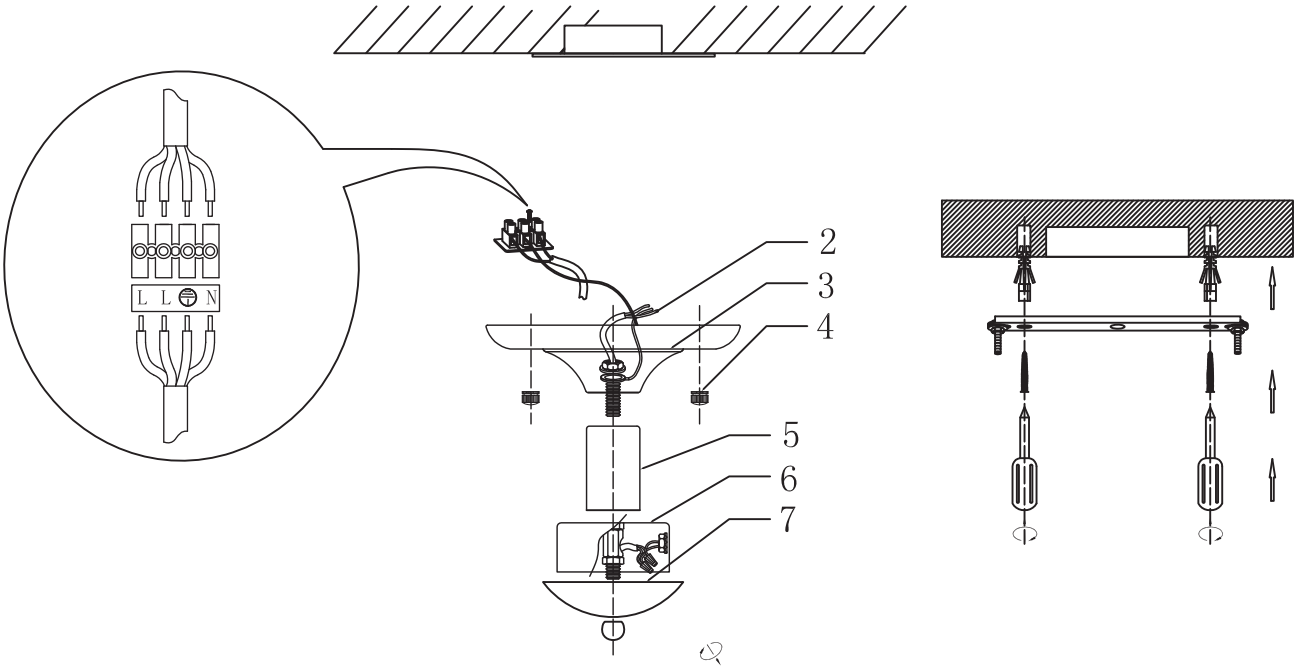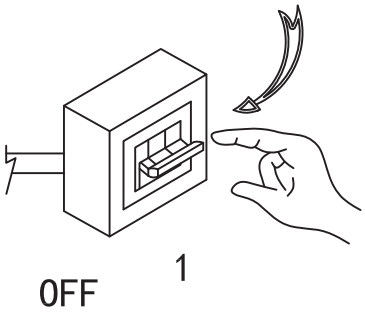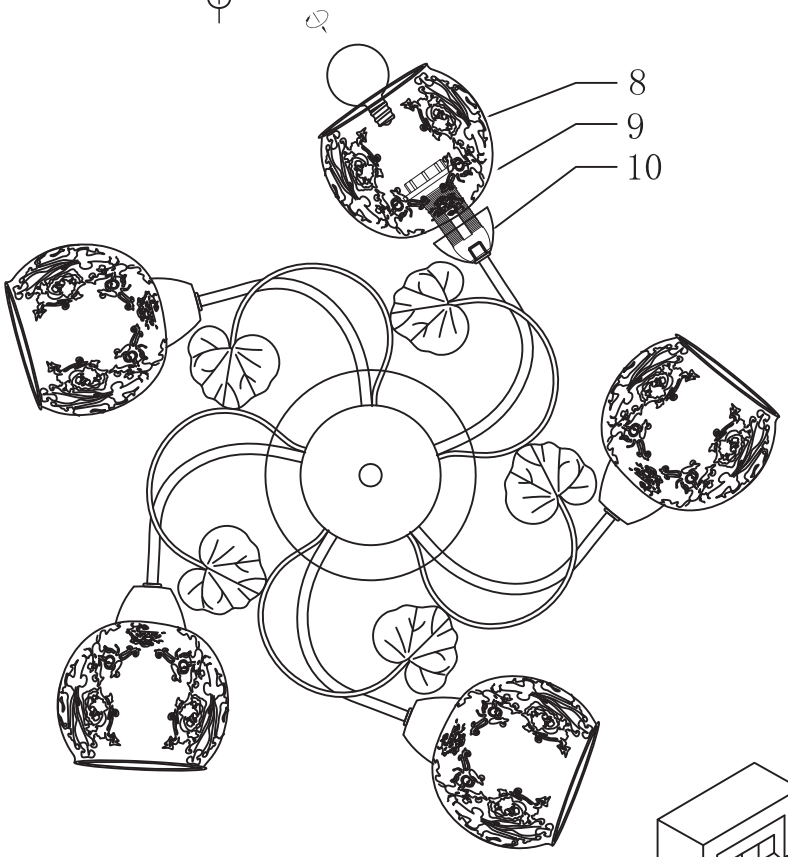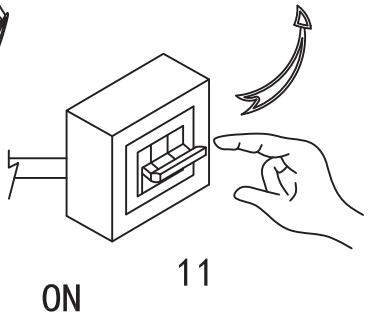
ИНСТРУКЦИЯ